BenchK®
lift yourself

# BenchK DB 410/510 CZ

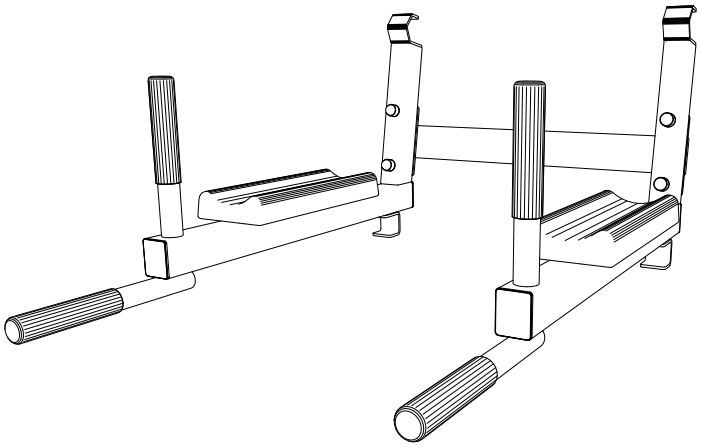

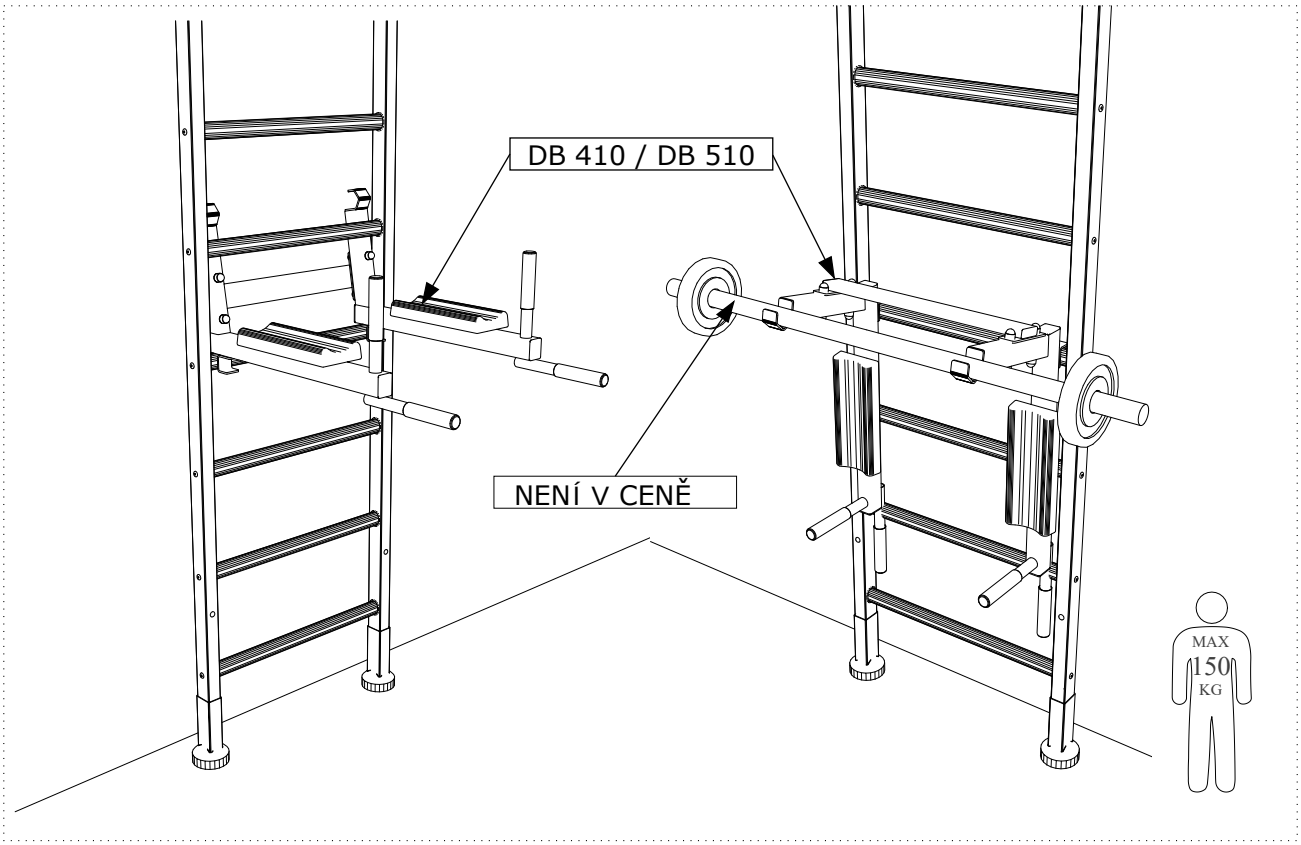

**Bezpečnostní opatření**
- Na žebřinách BenchK může vždy cvičit pouze jedna osoba.
- Před každým cvičením zkontrolujte technický stav žebřin - hlavně upevňovacích prvků a pevnost žebřin.
- Děti a dospívající do 14 let mohou žebřiny používat pouze za dozoru dospělé osoby.
- Údržba BenchK DB 410/510 : Čistěte pouze suchým hadříkem.
- Při demontáži uložte části žebřin do suché místnosti s nízkou vlhkostí.
- Při cvičení se vyvarujte přílišné námaze. Úroveň obtížnosti a intenzita cvičení by měla být nastavena v závislosti na vašem zdravotním stavu, případně na zdravotním stavu osoby, která na žebřinách cvičí.

**Záruka**
- Výrobce zaručuje záruku 24 měsíců na všechny části žebřin, a to za předpokladu, že budou dodrženy jak instalační, tak i provozní předpisy. Na všechny kovové prvky a nástěnné lišty poskytuje výrobce záruku 10 let, a to opět za předpokladu, že budou dodrženy instalační i provozní předpisy.
- V případě, že byly žebřiny mechanicky poškozeny při přepravě, montáži nebo nesprávném používání, není možné na ně již uplatnit záruku.
- Pokud jste zjistili jakoukoli závadu nebo nekvalitní část žebřin, a závada nebyla způsobena vaší vinnou, kontaktujte svého dodavatele.

**Důležité:**
Díky tomu, že se žebřiny BenchK DB 410/510 neustále modernizují, jsou možné drobné změny v konstrukci, které však nijak kvalitu žebřin nesnižují.

Výrobek splňuje bezpečnostní požadavky obsažené ve směrnici **PN - EN 12346:2001,PN-EN 913:2008**

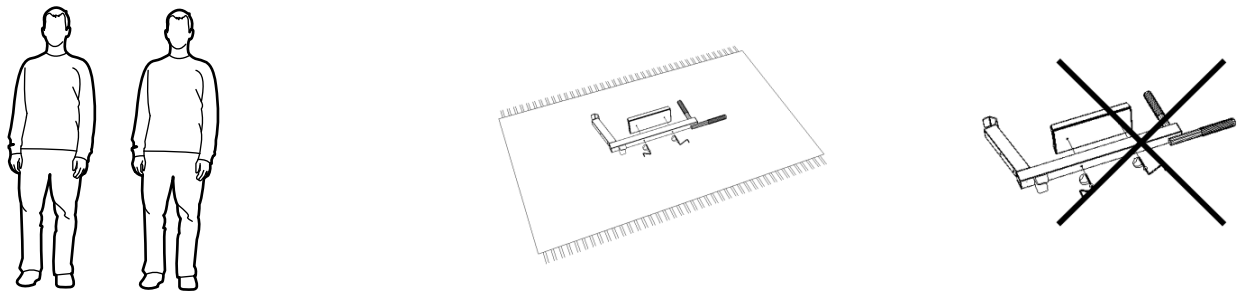

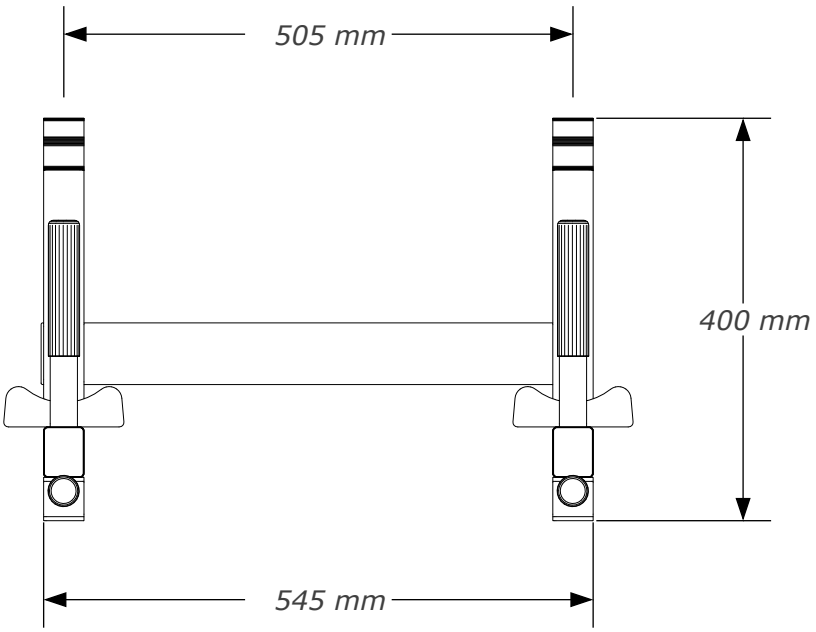
505 mm
400 mm
545 mm

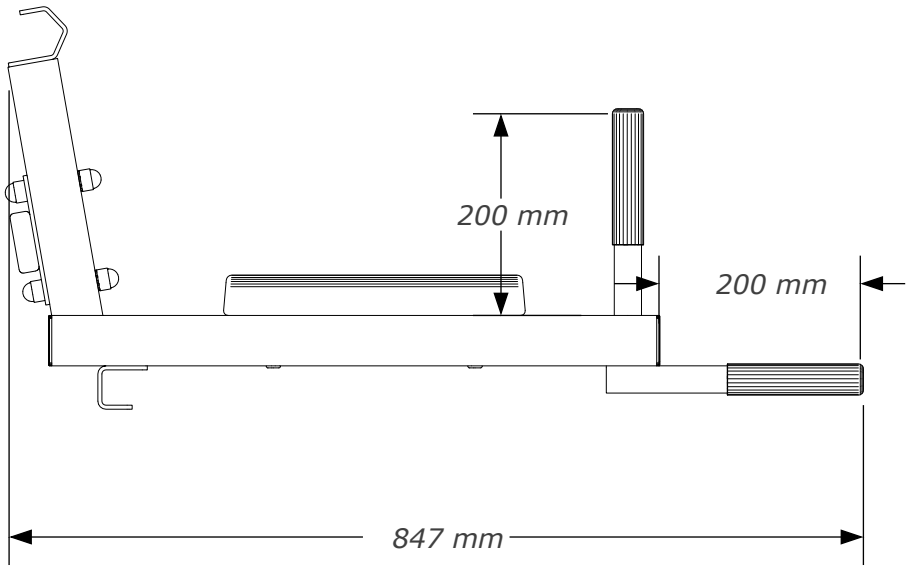
200 mm
200 mm
847 mm

| č. | Položka | Počet |
|---|---|---|
| 1 | 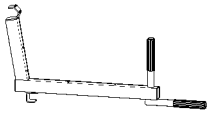 | 2 |
| 2 | 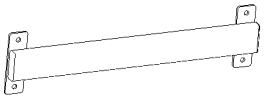 | 1 |
| 3 | 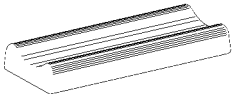 | 2 |
| 4 | 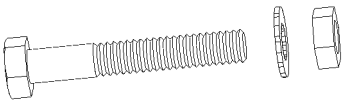 M10 x 70 | 4 |
| 5 | M6 x 60 | 4 |
| 6 | M10 | 8 |
| 7 | M10 | 1 |
| 8 | | 1 |

1 x 2

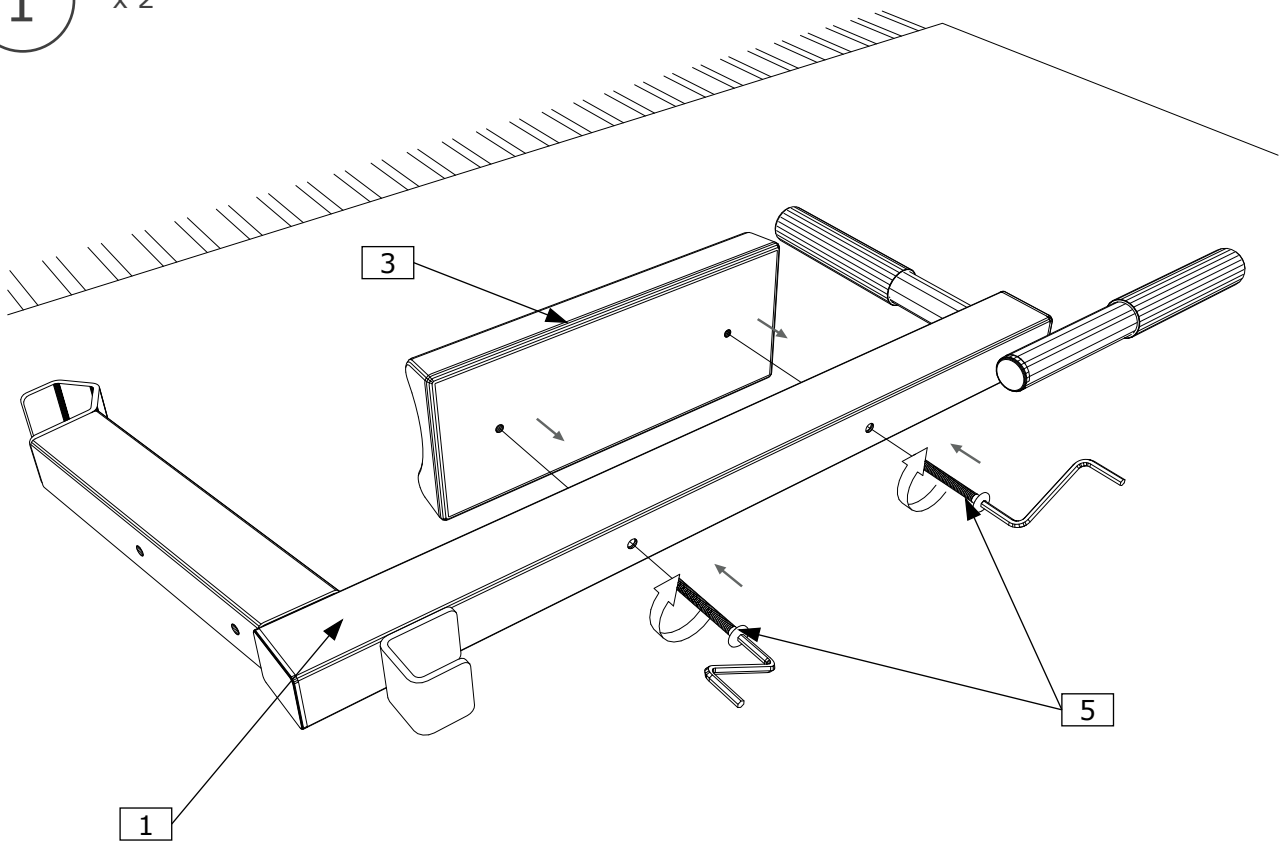


2

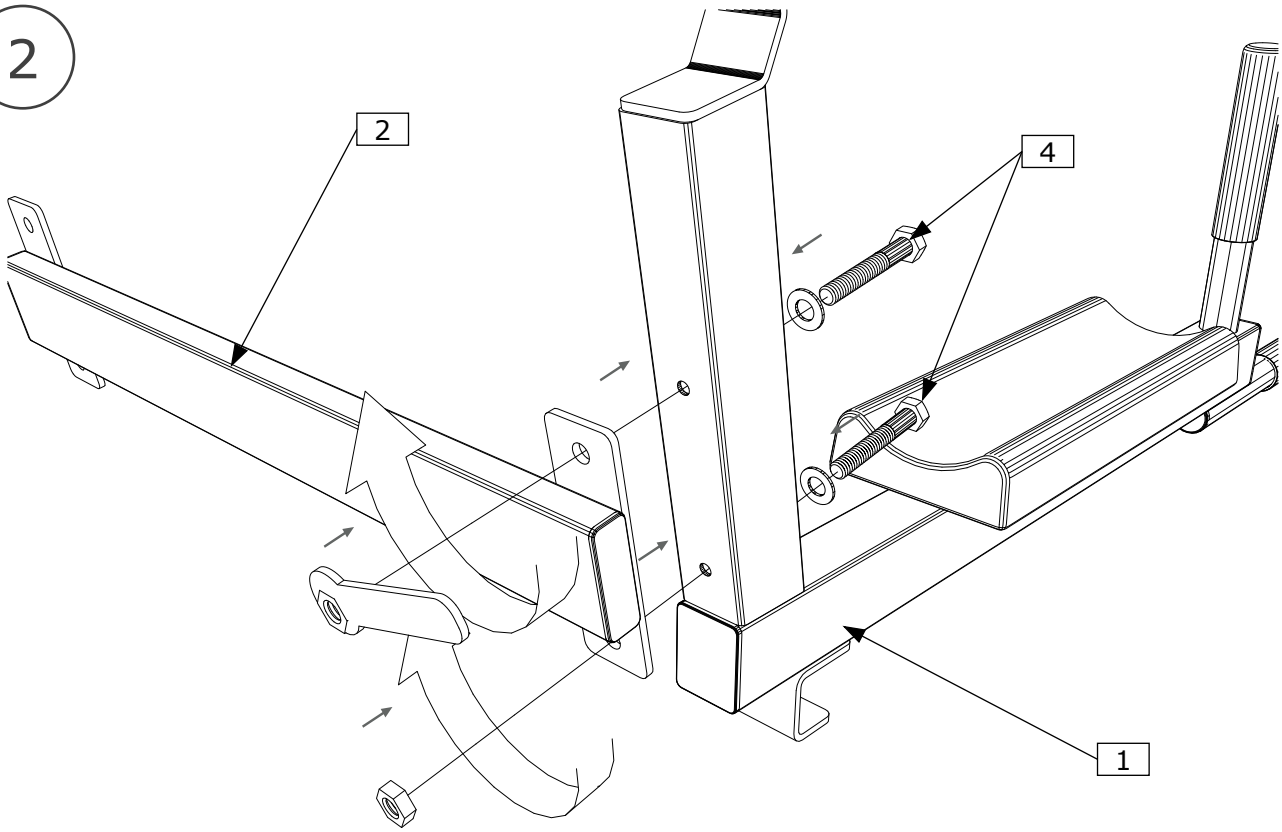

3

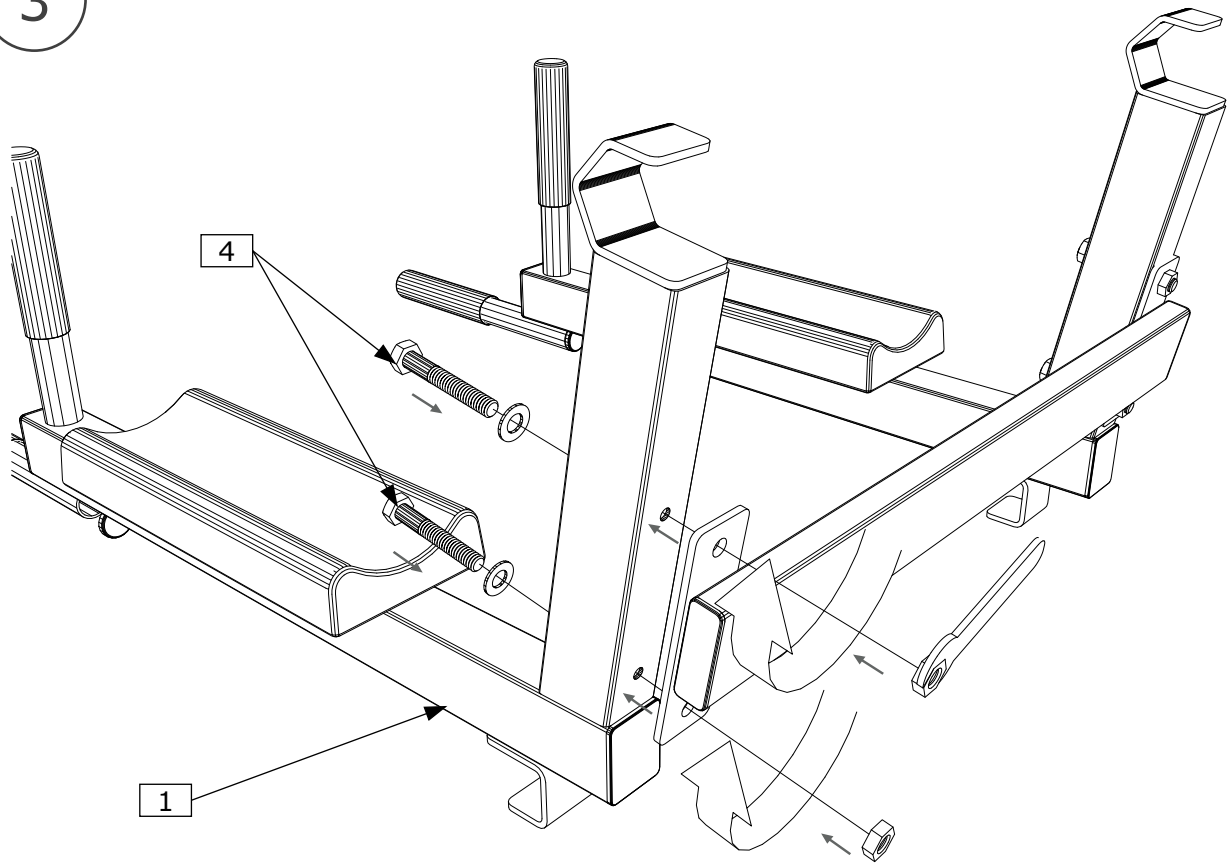


4

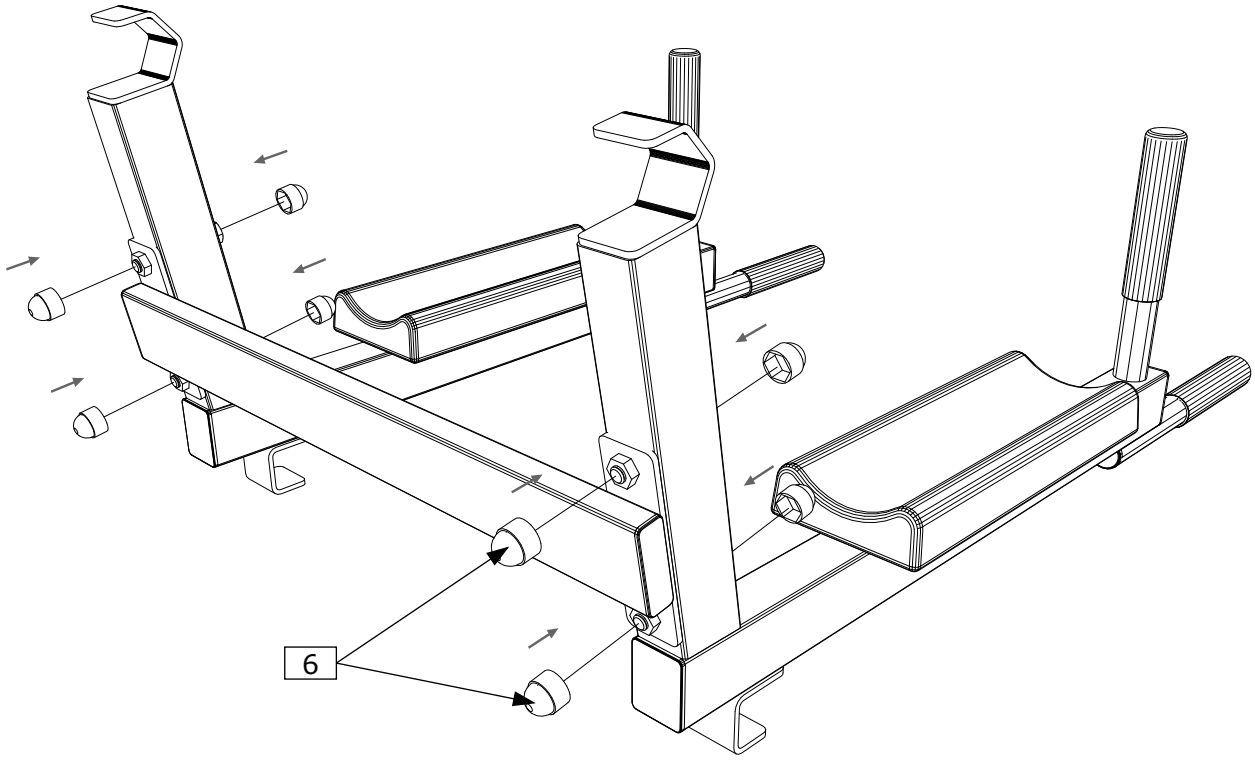

5 A

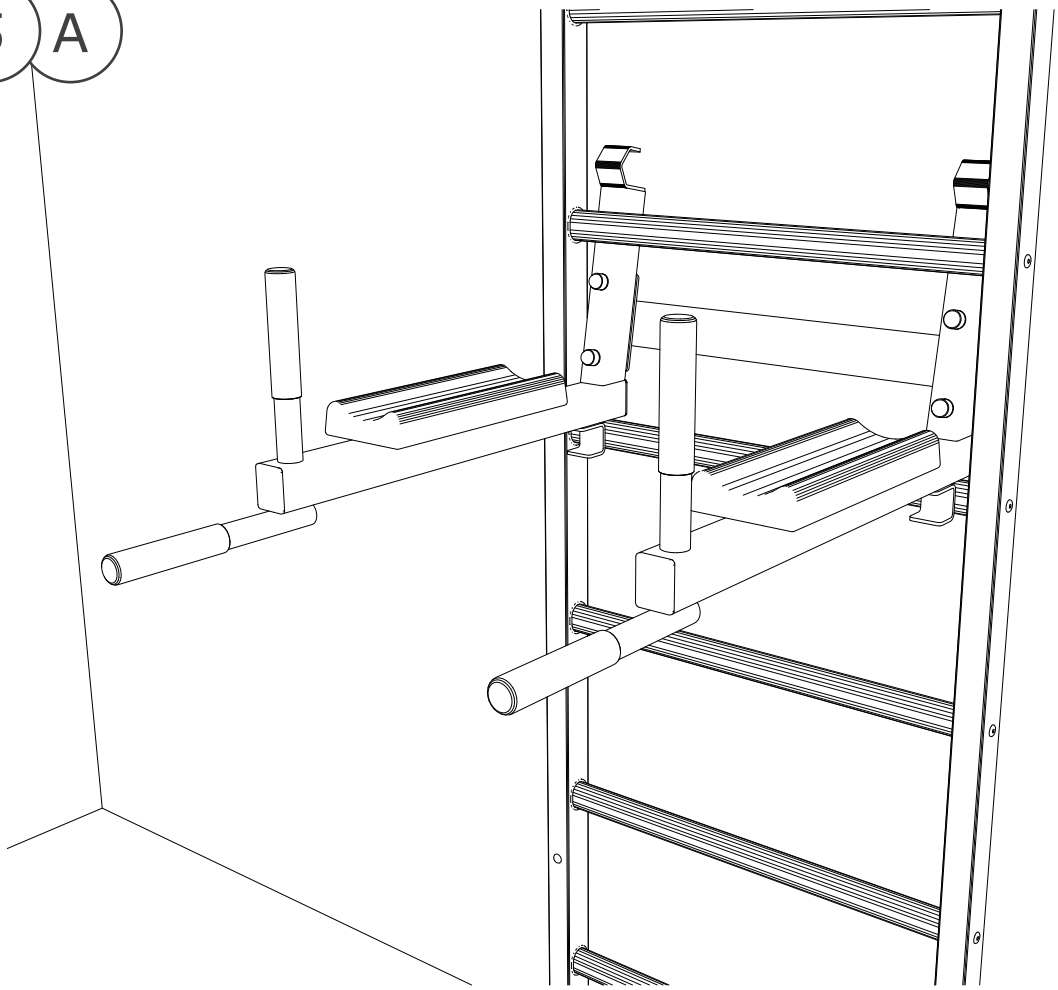

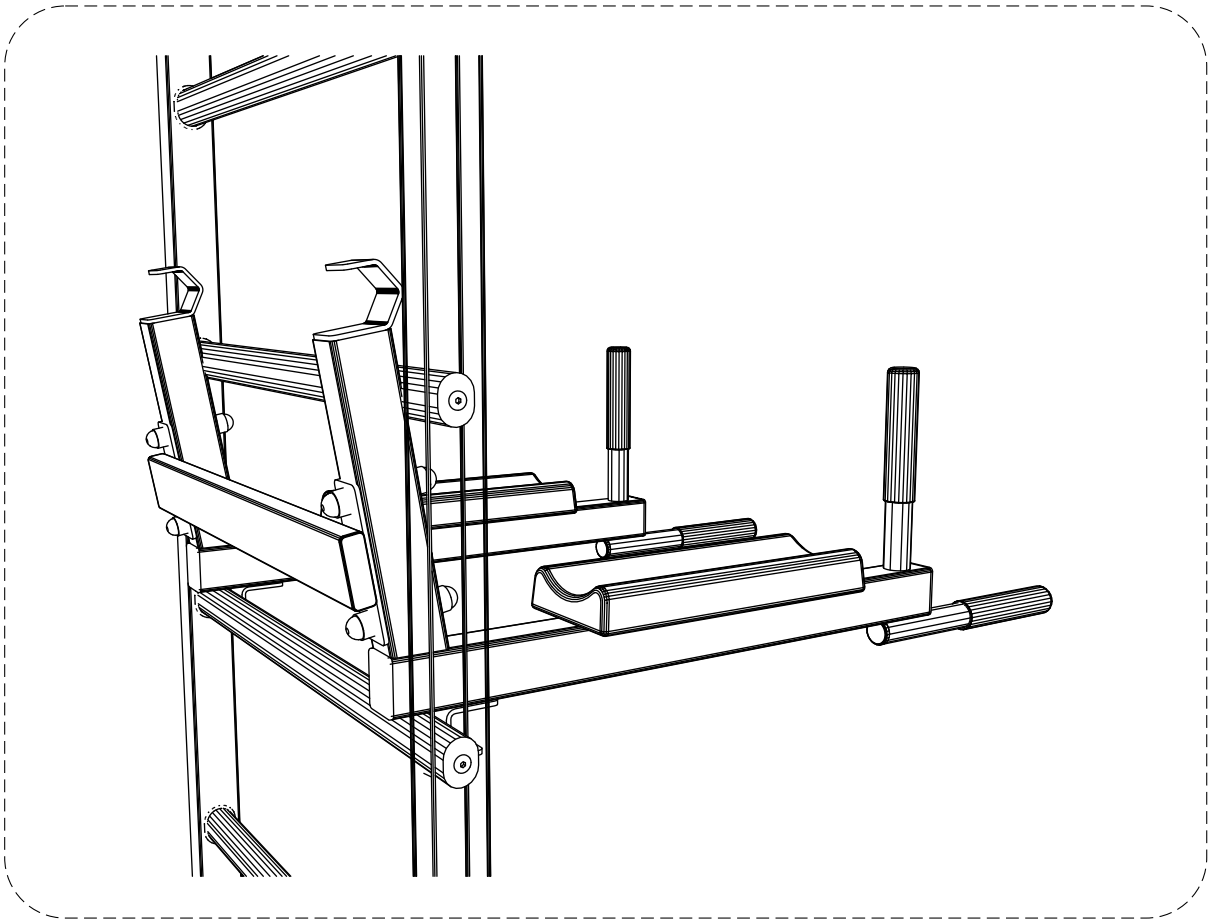

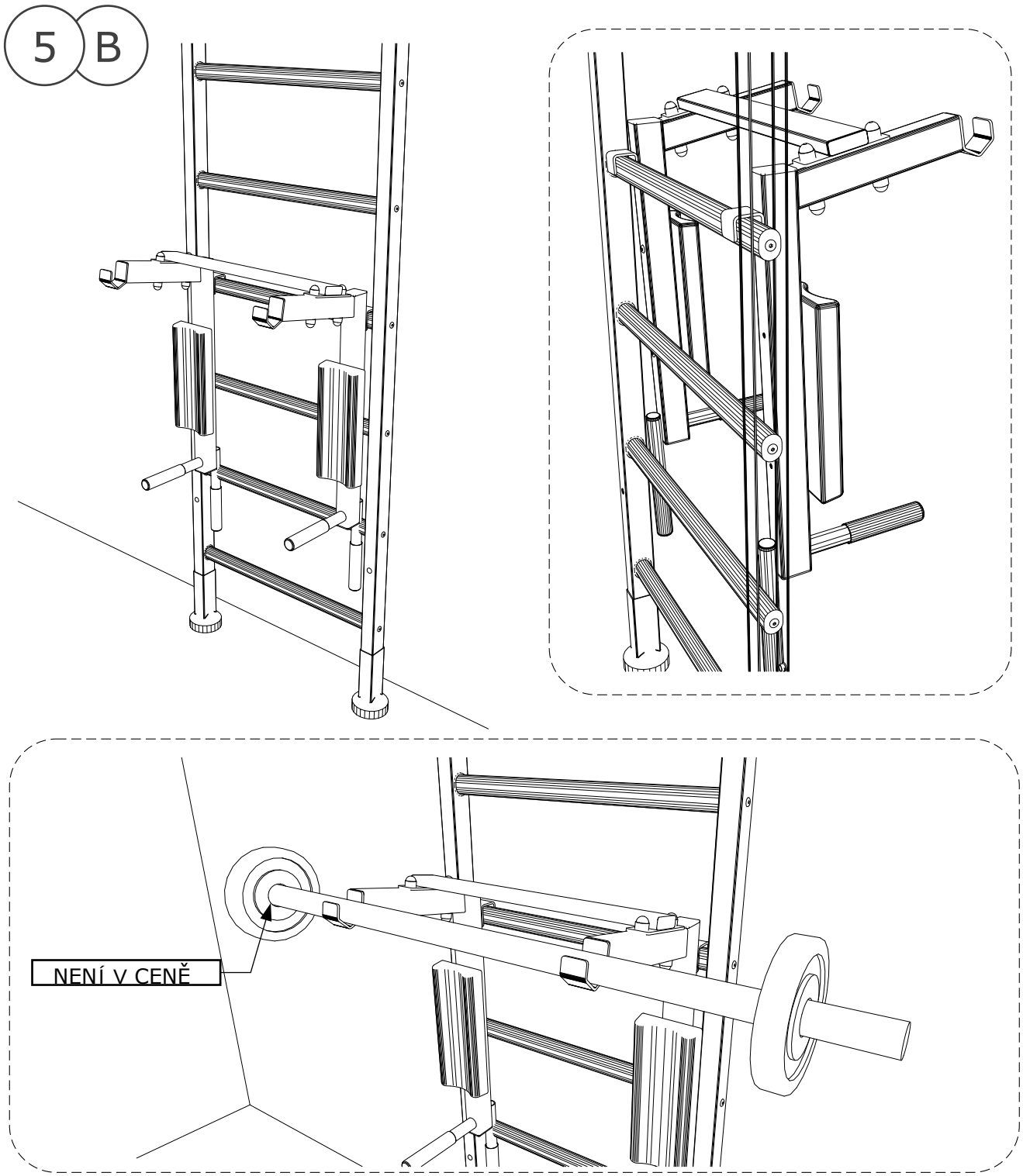
5 B
NENÍ V CENĚ

BenchK®
lift yourself

# BenchK DB 410/510 SK

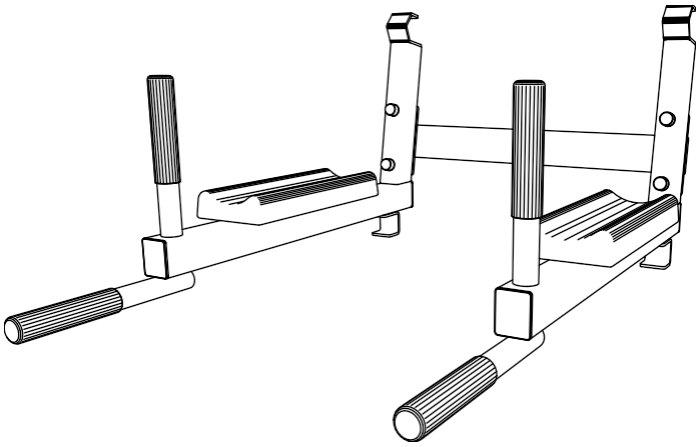

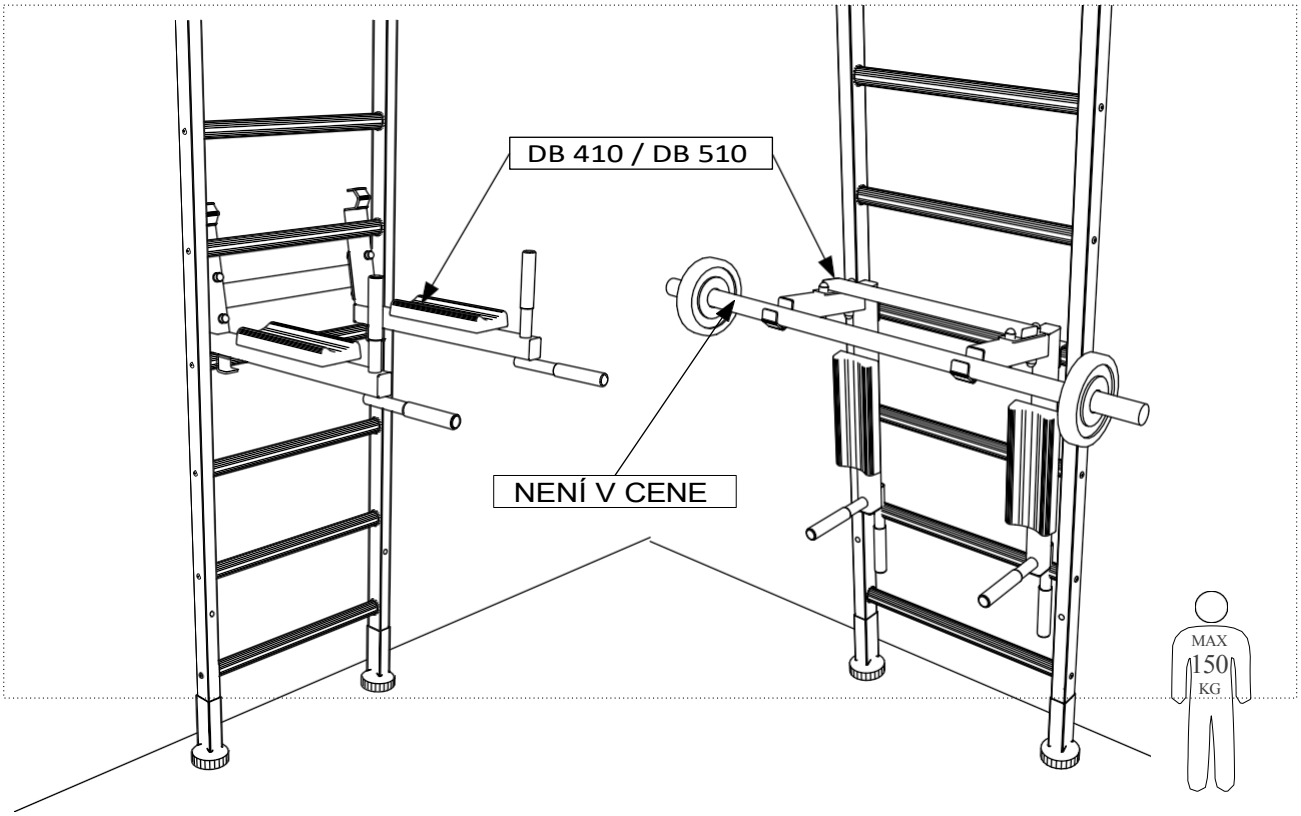

**Bezpečnostní opatření**
- Na žebřinách BenchK môže vždy cvičiť iba jedna osoba.
- Pred každým cvičením zkontrolujte technický stav žebřin - hlavne upevňovacích prvkov a pevnosť žebřin.
- Děti a dospívající do 14 let mohou žebřiny používat pouze za dozoru dospělé osoby.
- Údržba BenchK DB 410/510 : Čistíte iba takýmto hadříkom.
- Pri demontáži uložte časti žebřin do suché místnosti s nízkou vlhkosťou.
- Pri cvičení sa vyvarujte prílišné námaze. Úroveň obťažnosti a intenzita cvičení by mala byť nastavená v závislosti na vašom zdravotnom stave, prípadne na zdravotnom stave osoby, ktorá na žebřinách cvičí.

**Záruka**
- Výrobce zaručuje záruku 24 mesiacov na všetky časti žebřin, a to za predpokladu, že budú dodržané ako inštalačné, tak aj prevádzkové predpisy. Na všetky kovové prvky a nástěnné lišty poskytuje výrobca záruku 10 let, a to opäť za predpokladu, že budú dodrženy instalační i provozní předpisy.
- V prípade, že boli žebřiny mechanicky poškodené pri prepravě, montáži alebo nesprávnom použití, nie je možné na nich už uplatnit záruku.
- Ak ste zistili akooukoli závadu alebo nekvalitnú časť žebřin, a závada nebola spôsobená vašou vinnou, kontaktujte svojho dodávateľa.

**Dôležité:**
Vďaka tomu, že sa žebřiny BenchK DB 410/510 neustále modernizujú, sú možné drobné zmeny v konštrukcii, ktoré však nijak kvalitu žebřin nesnižujú.

Výrobok spĺňa bezpečnostné požiadavky obsiahnuté vo smernici **PN - EN 12346:2001,PN-EN 913:2008**

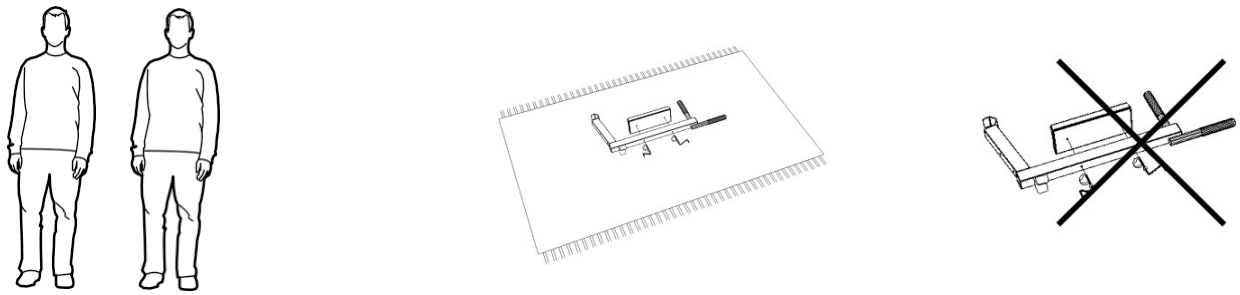

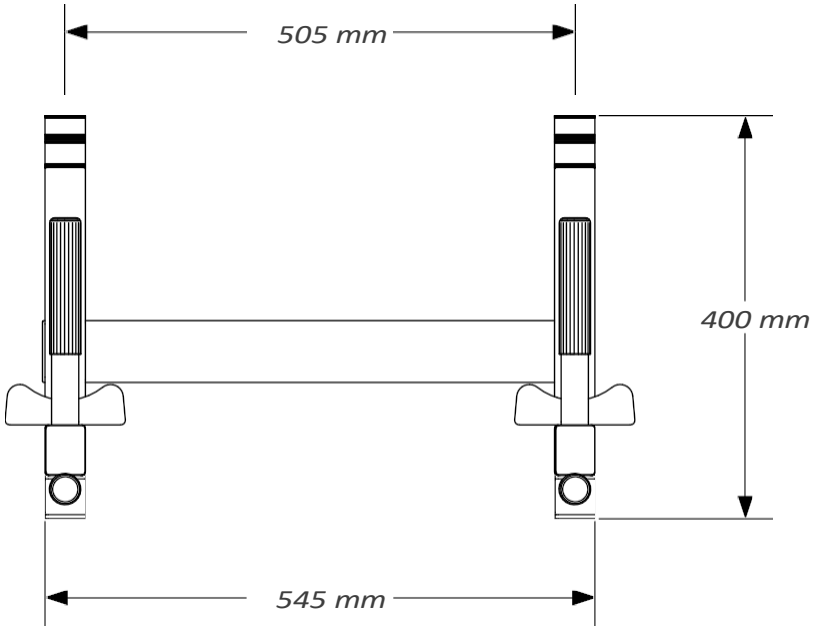
505 mm
400 mm
545 mm

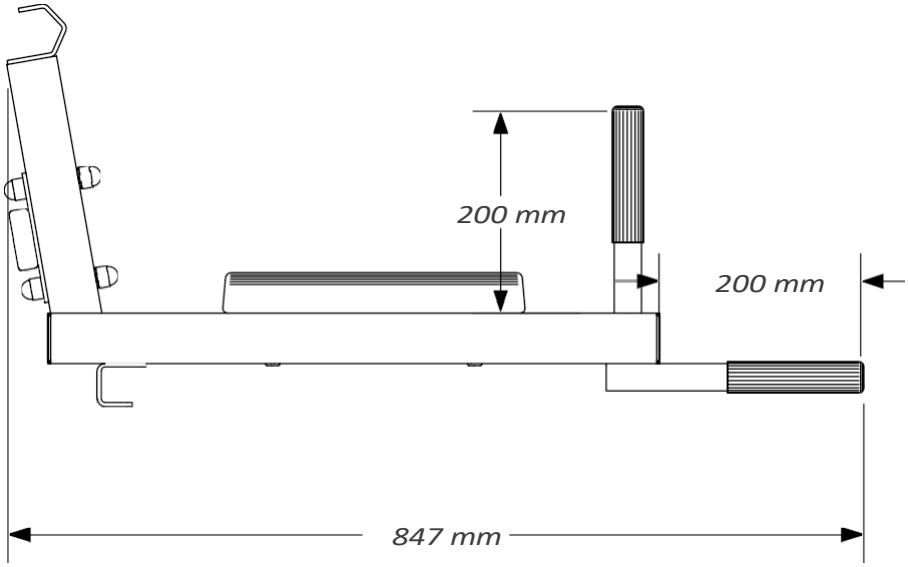
200 mm
200 mm
847 mm

| Č. | Položka | Počet |
|---|---|---|
| 1 | 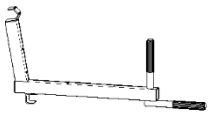 | 2 |
| 2 | | 1 |
| 3 | 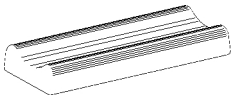 | 2 |
| 4 | 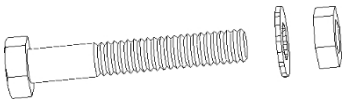 M10 x 70 | 4 |
| 5 | M6 x 60 | 4 |
| 6 | M10 | 8 |
| 7 | 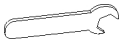 M10 | 1 |
| 8 | | 1 |

1 x 2

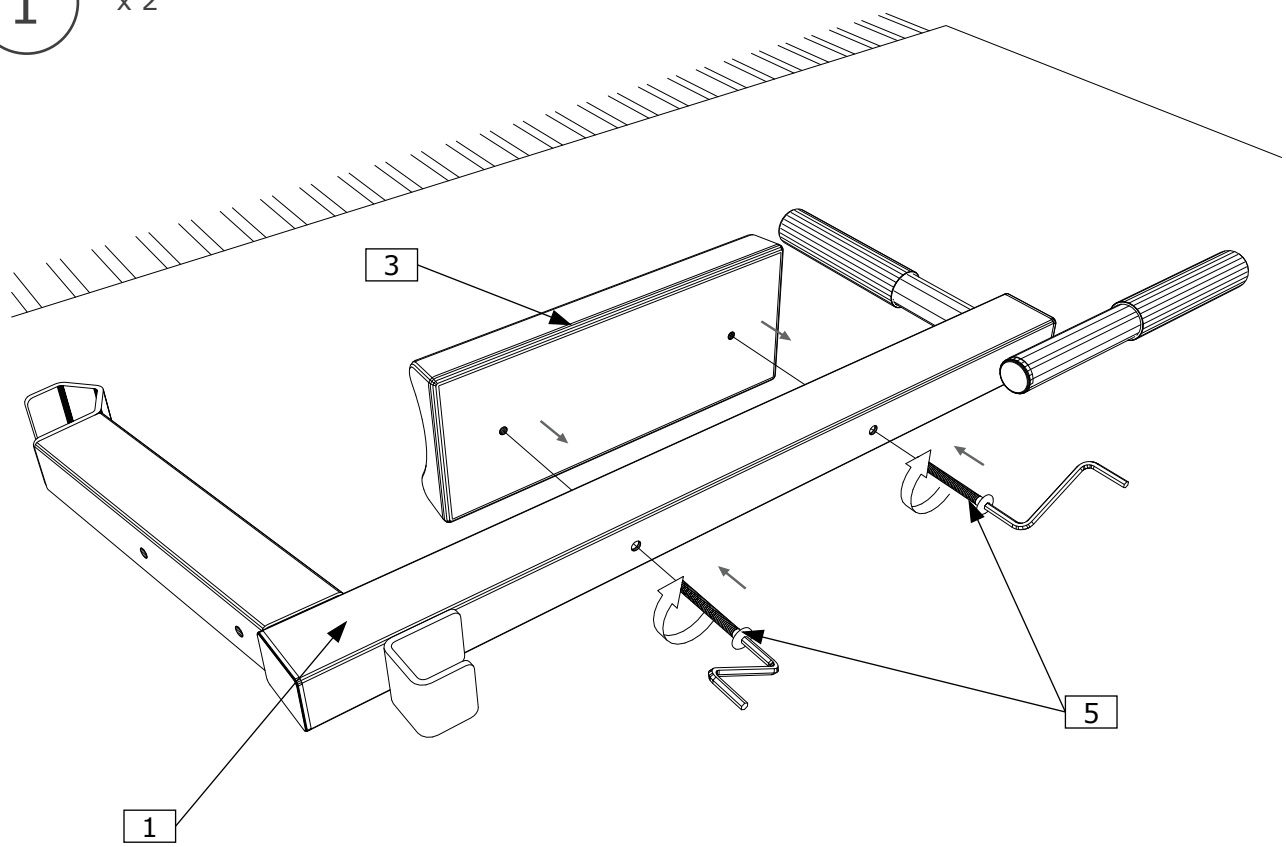


2

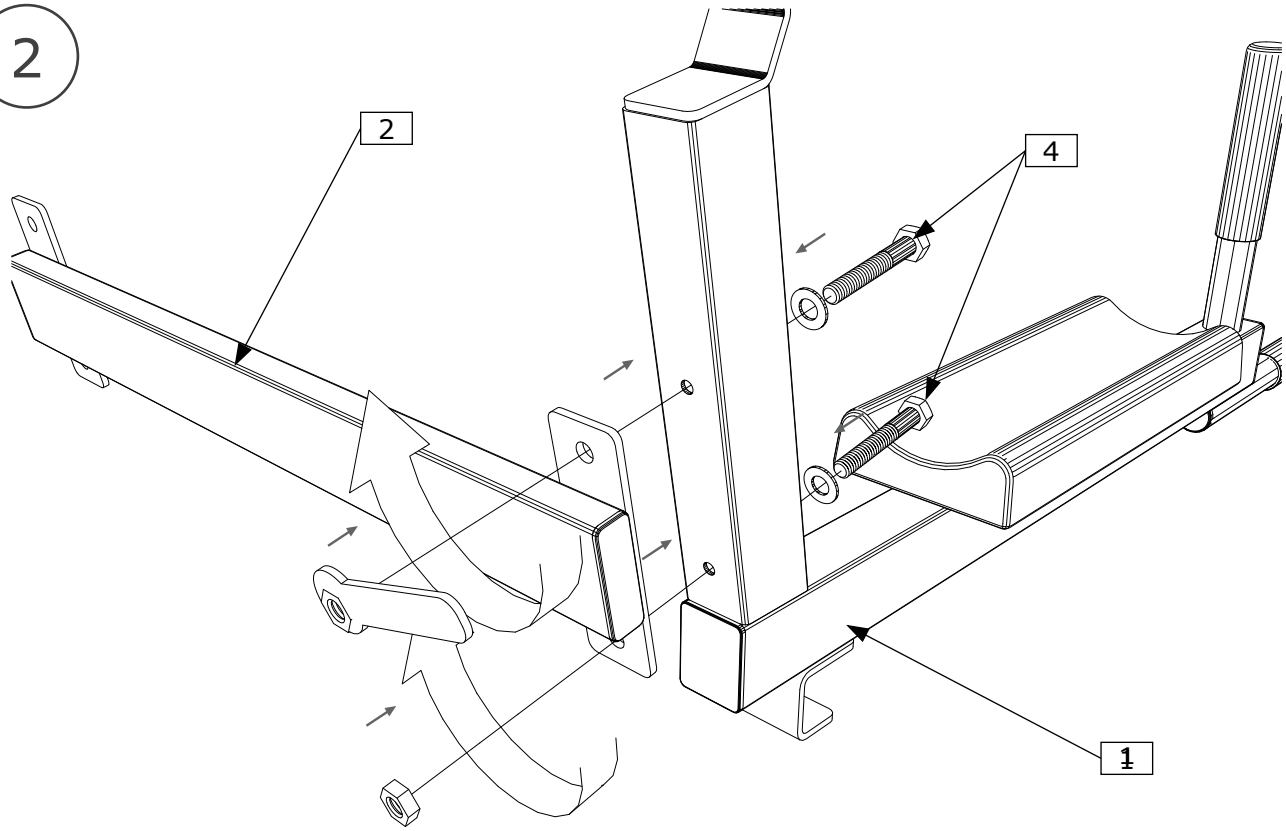

3

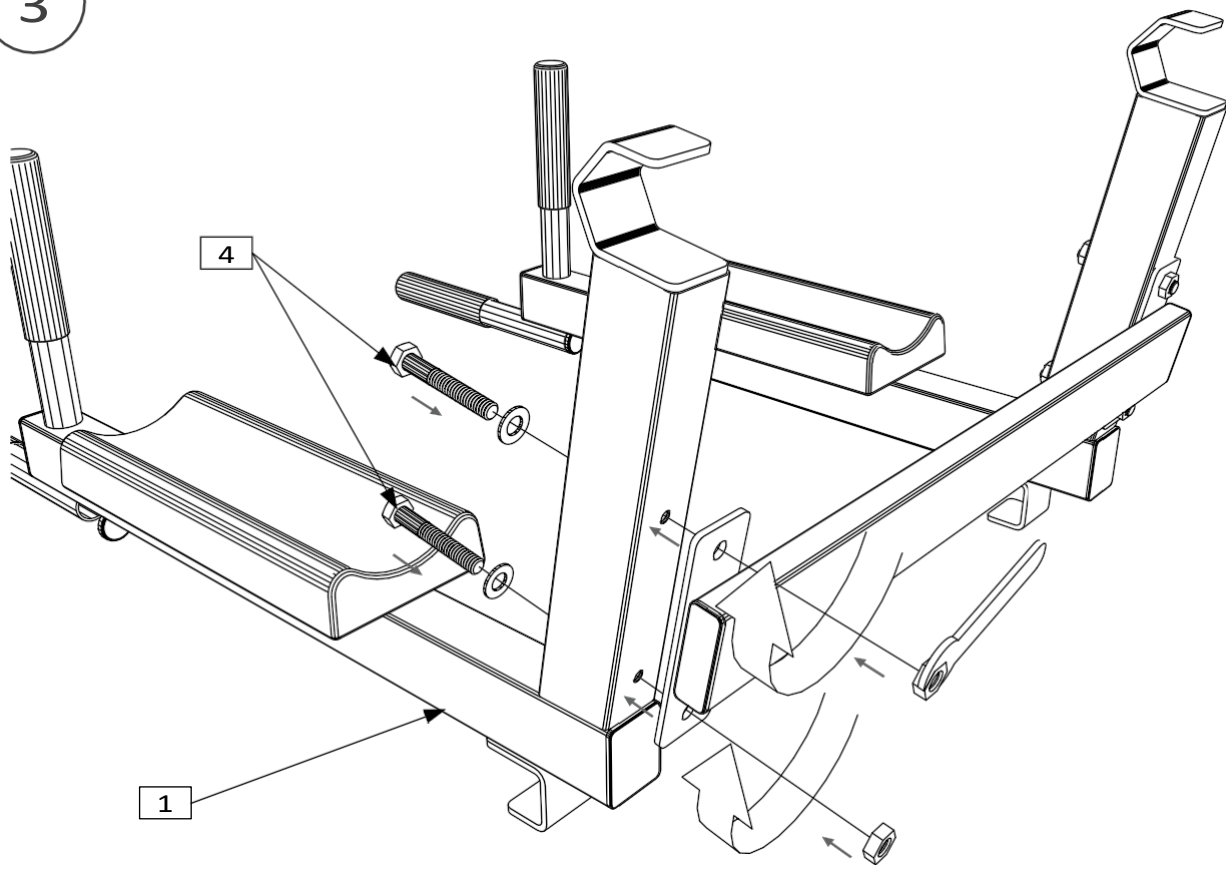


4

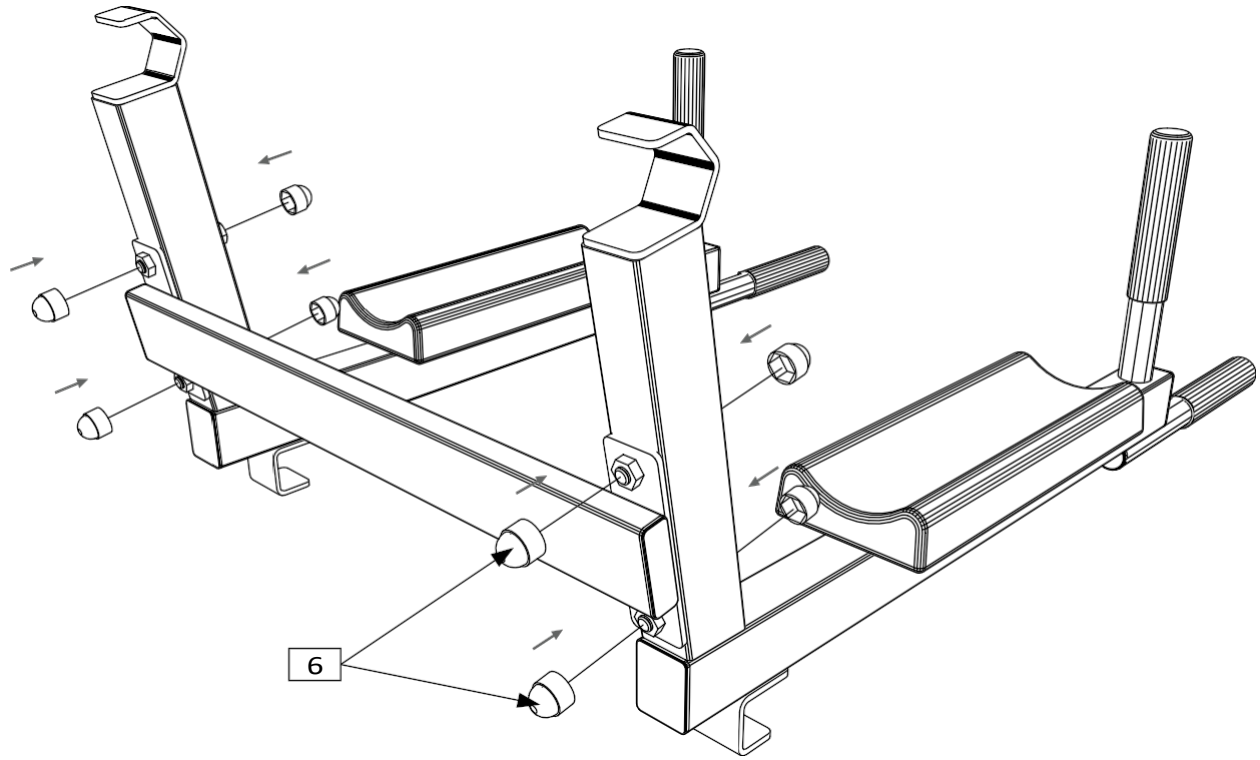

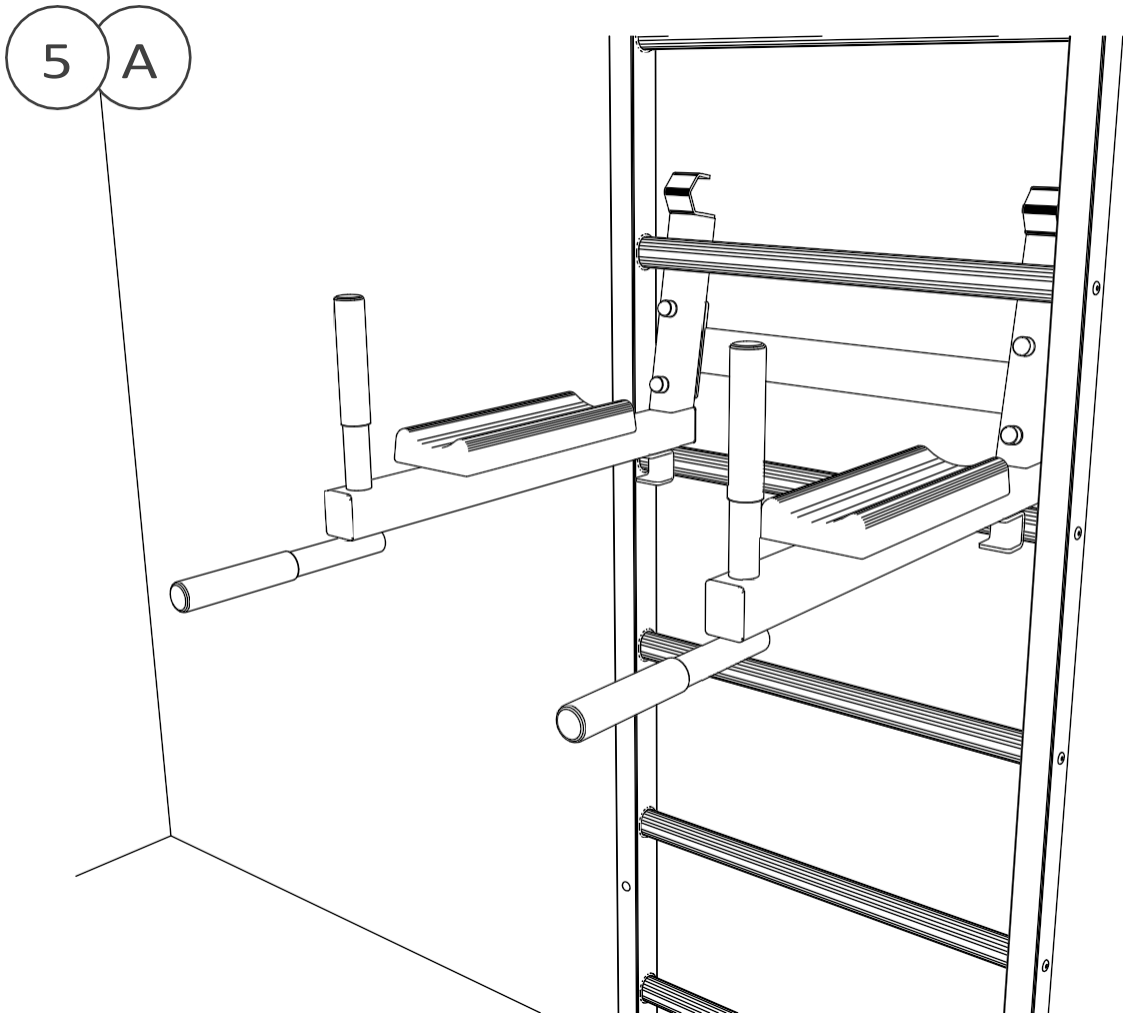
5
A

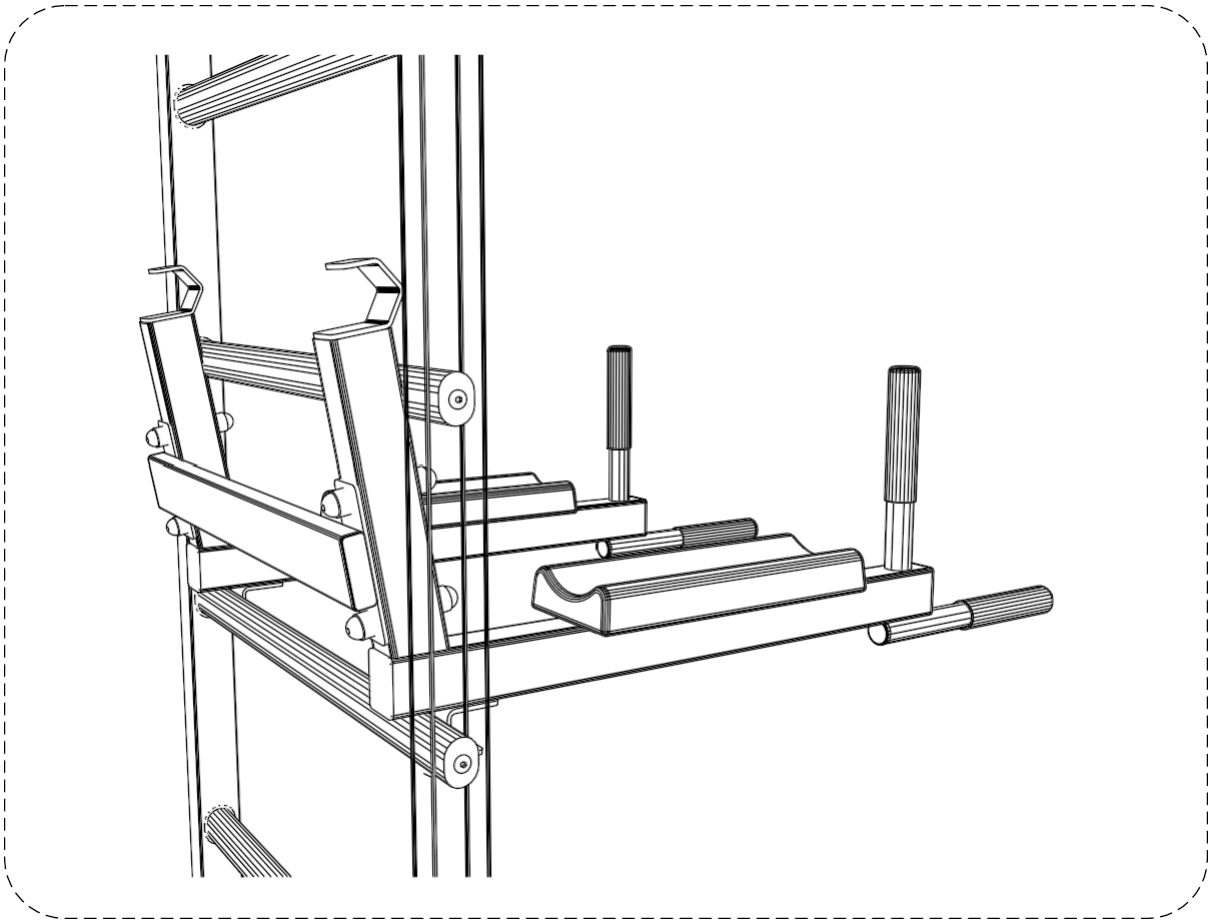

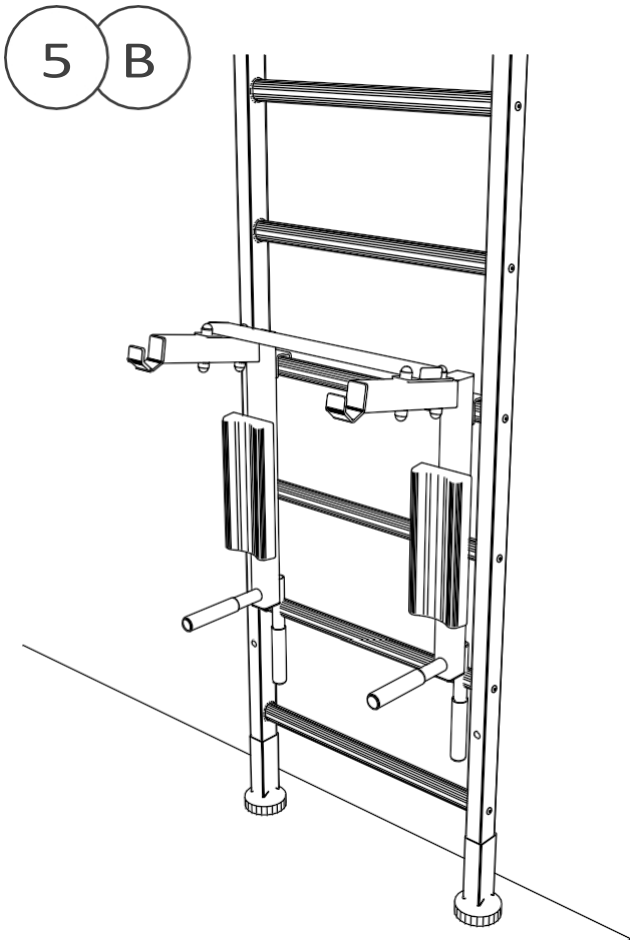
5
B

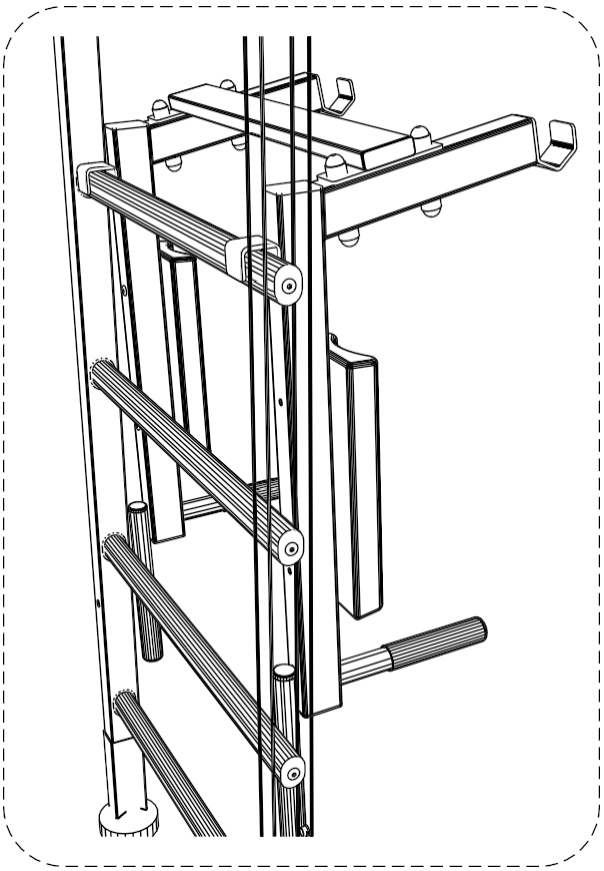

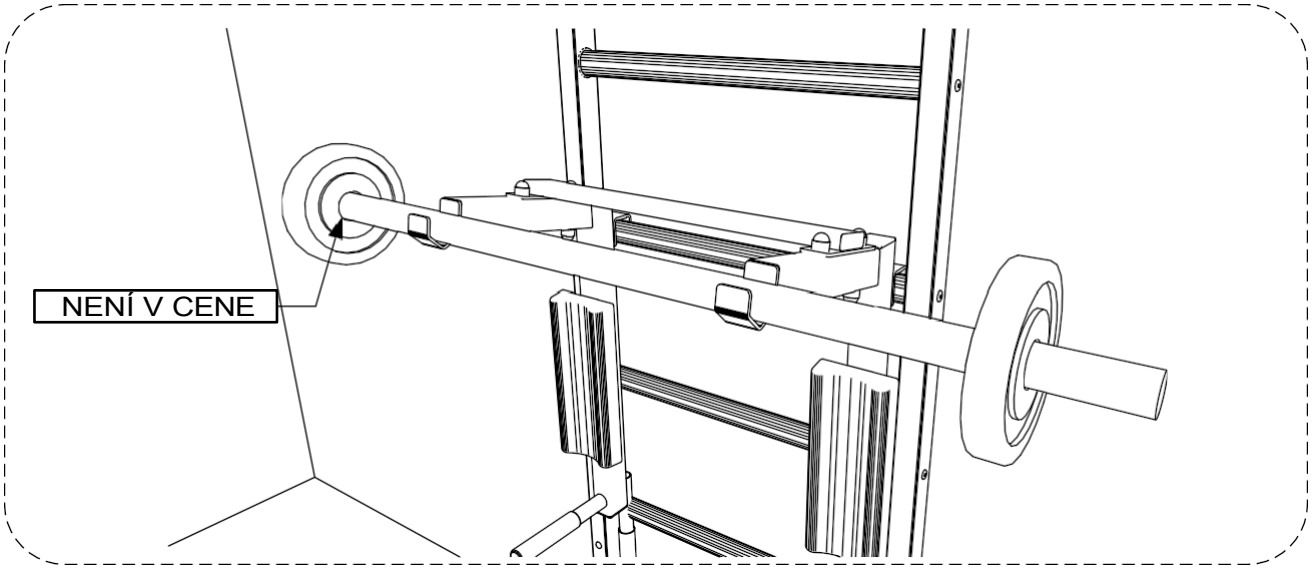
NENÍ V CENE

Dovozce a distributor pro Českou a
Slovenskou republiku
Trinteco spol. s r.o.
Na Strži 2102/61a, 140 00 Praha 4 – Krč
IČ: 052 54 175 DIČ:CZ05254175
Email: info@trinteco.cz
Telefon: +420 725 552 257