Cardio Fit S20 Sprinter Bike

TUNTURI®

CARDIO FIT S20 SPRINTER BIKE

GB	**User manual**	**15 - 17**
DE	Benutzerhandbuch	21 - 26
FR	Manuel de l'utilisateur	27 - 32
NL	Gebruikershandleiding	33 - 38
IT	Manuale d'uso	39 - 44
ES	Manual del usuario	45 - 50
SV	Bruksanvisning	51 - 56
SU	Käyttöohje	57 - 62

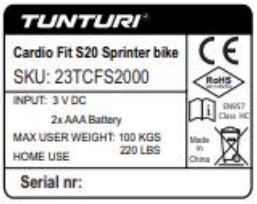

Attention, Achtung, Attention, Attentie, Attenzione, Atención, Giv akt, Huomio

- **Please read this user manual carefully prior to using this product.**
- Lesen Sie sich vor dem Gebrauch des Produkts diese Bedienungsanleitung sorgfältig durch.
- Veuillez lire attentivement le présent manuel de l'utilisateur avant d'utiliser ce produit.
- Lees deze gebruikershandleiding zorgvuldig voordat u dit product gaat gebruiken.
- Leggere attentamente questo manuale dell'utente prima di utilizzare il prodotto.
- Antes de utilizar este producto, lea atentamente este manual de usuario.
- Läs den här användarhandboken noggrant före användning av den här produkten.
- Lue tämä käyttöohje huolellisesti ennen tämän tuotteen käyttöä.

www.tunturi.com **FEEL BETTER EVERY DAY**

Cardio Fit S20 Sprinter Bike

A

3

Cardio Fit S20 Sprinter Bike

B

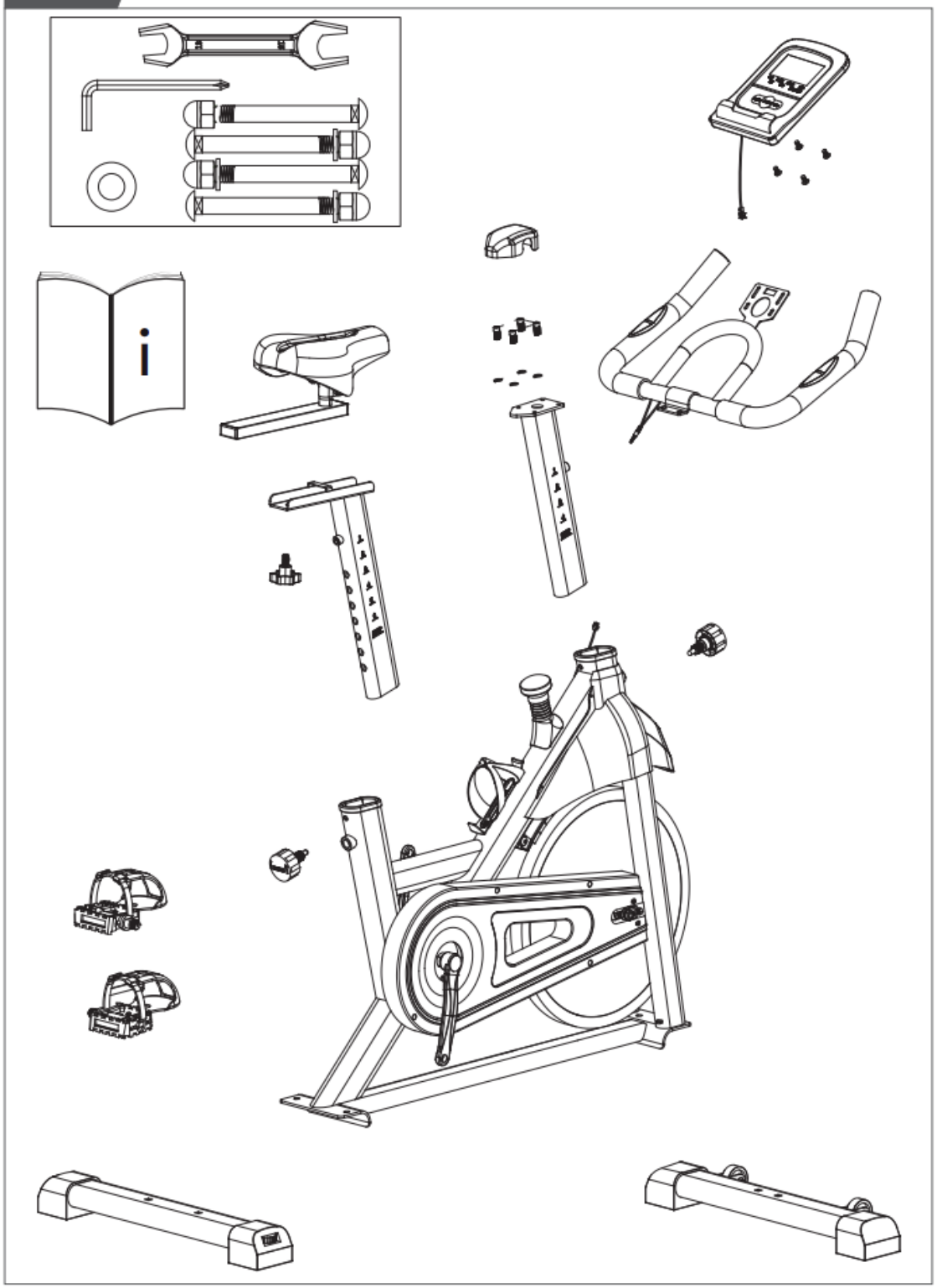

Cardio Fit S20 Sprinter Bike

C

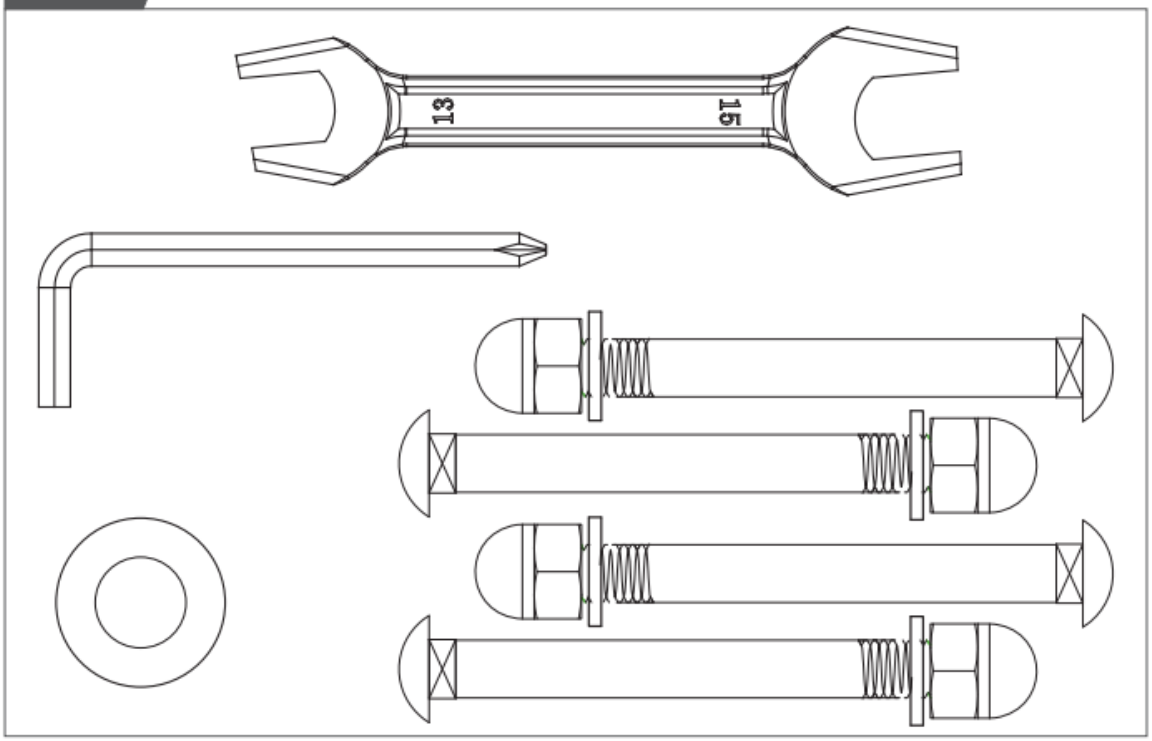

D-00

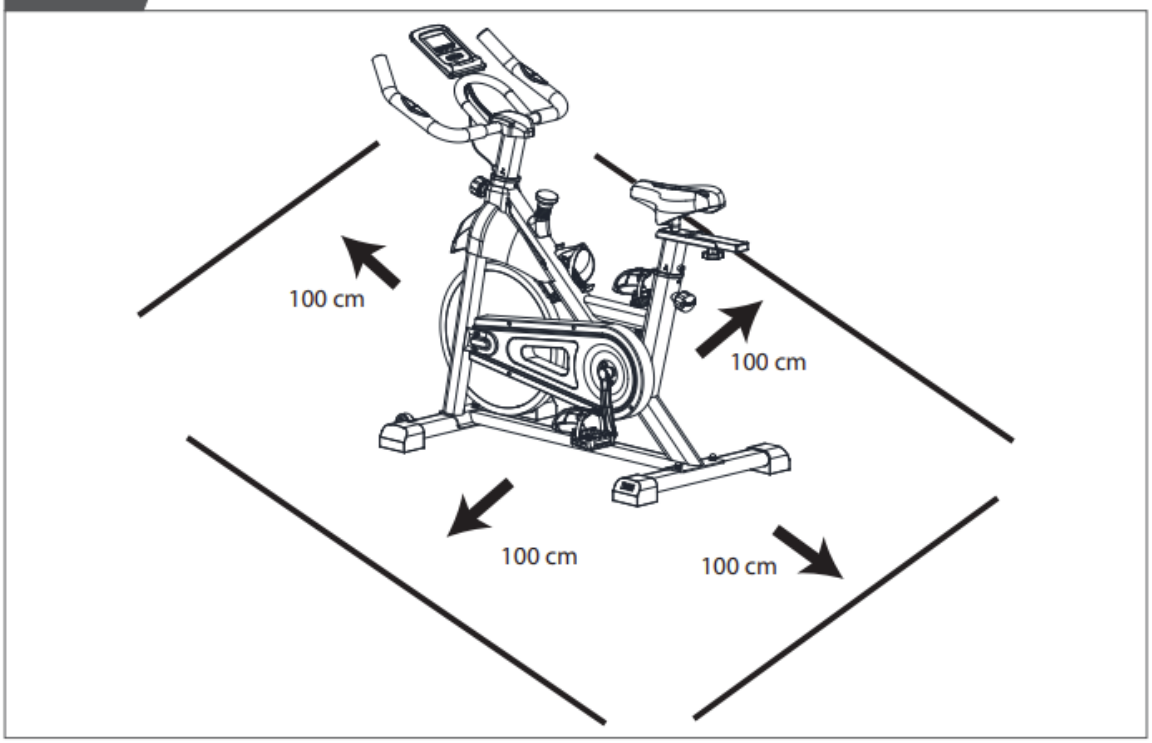

Cardio Fit S20 Sprinter Bike

D-01

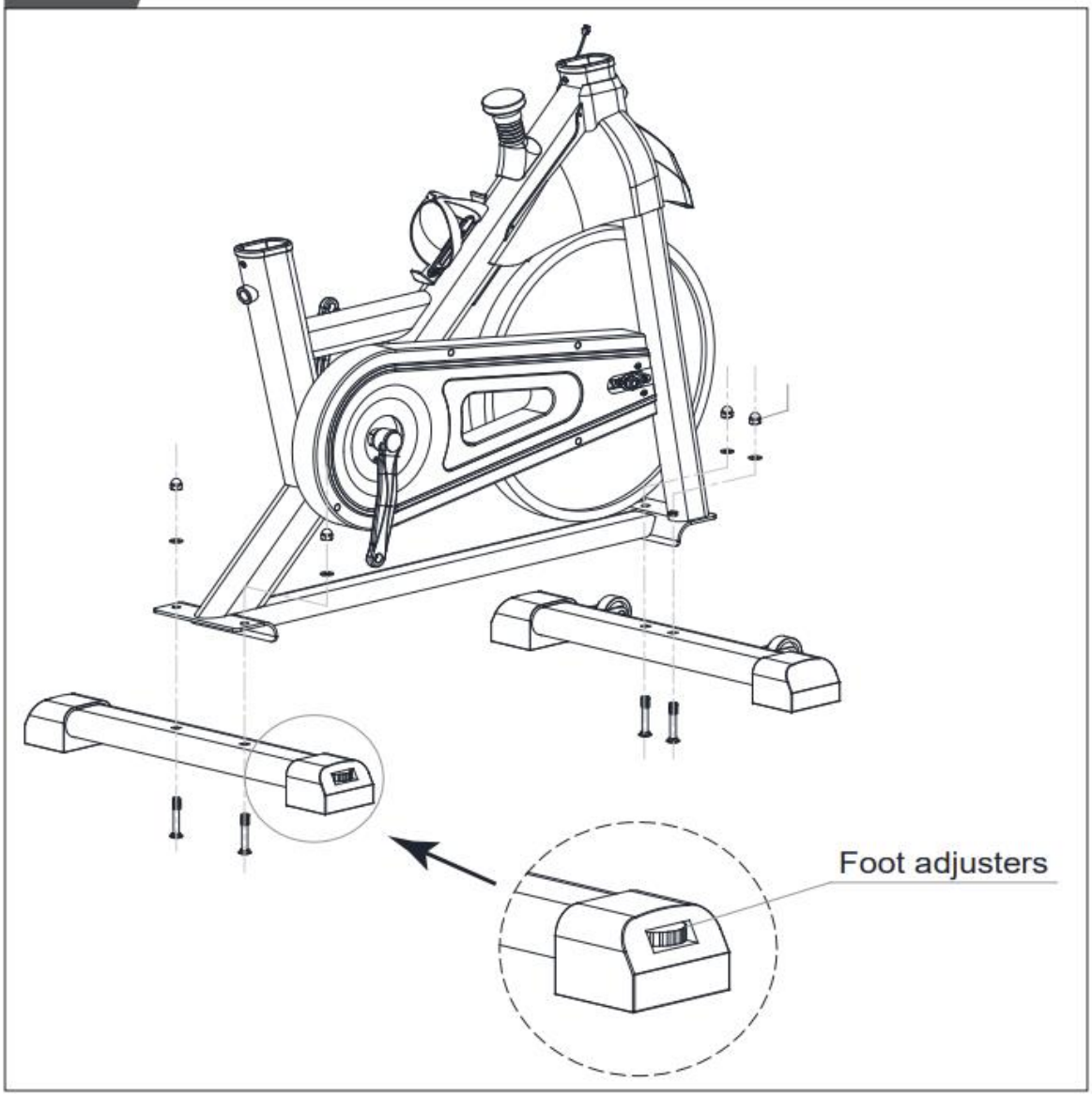

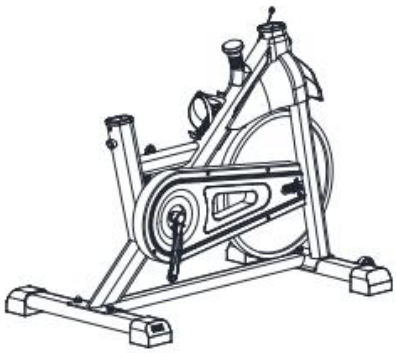

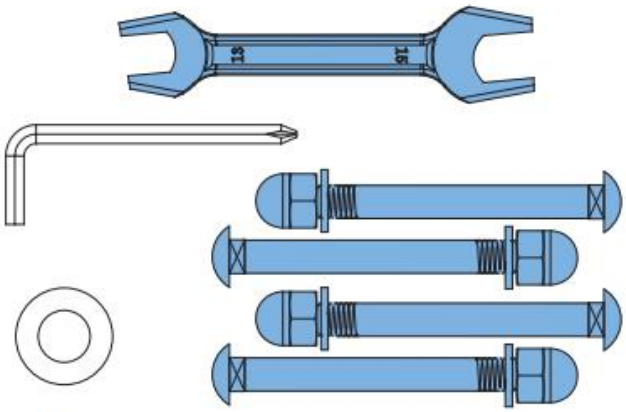

6

Cardio Fit S20 Sprinter Bike

D-02

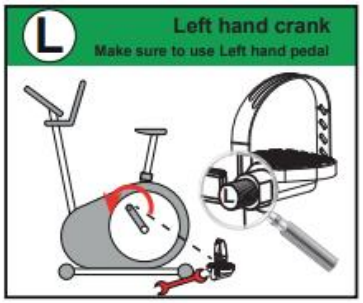

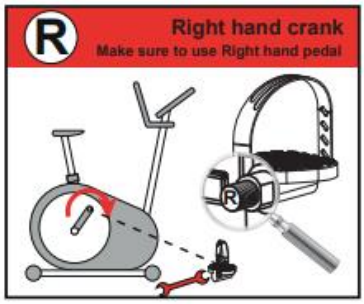

Scan to see YouTube tutorial

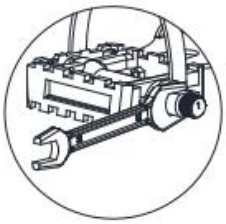

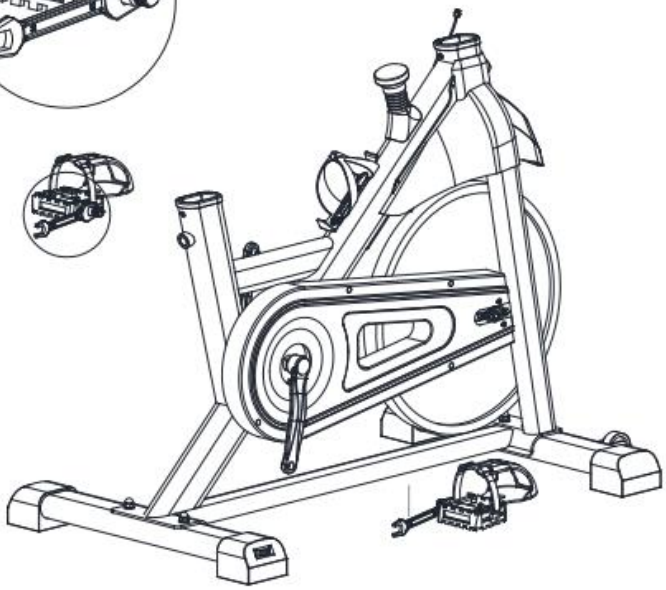

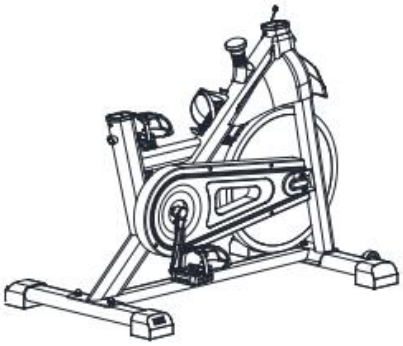

7

Cardio Fit S20 Sprinter Bike

D-03

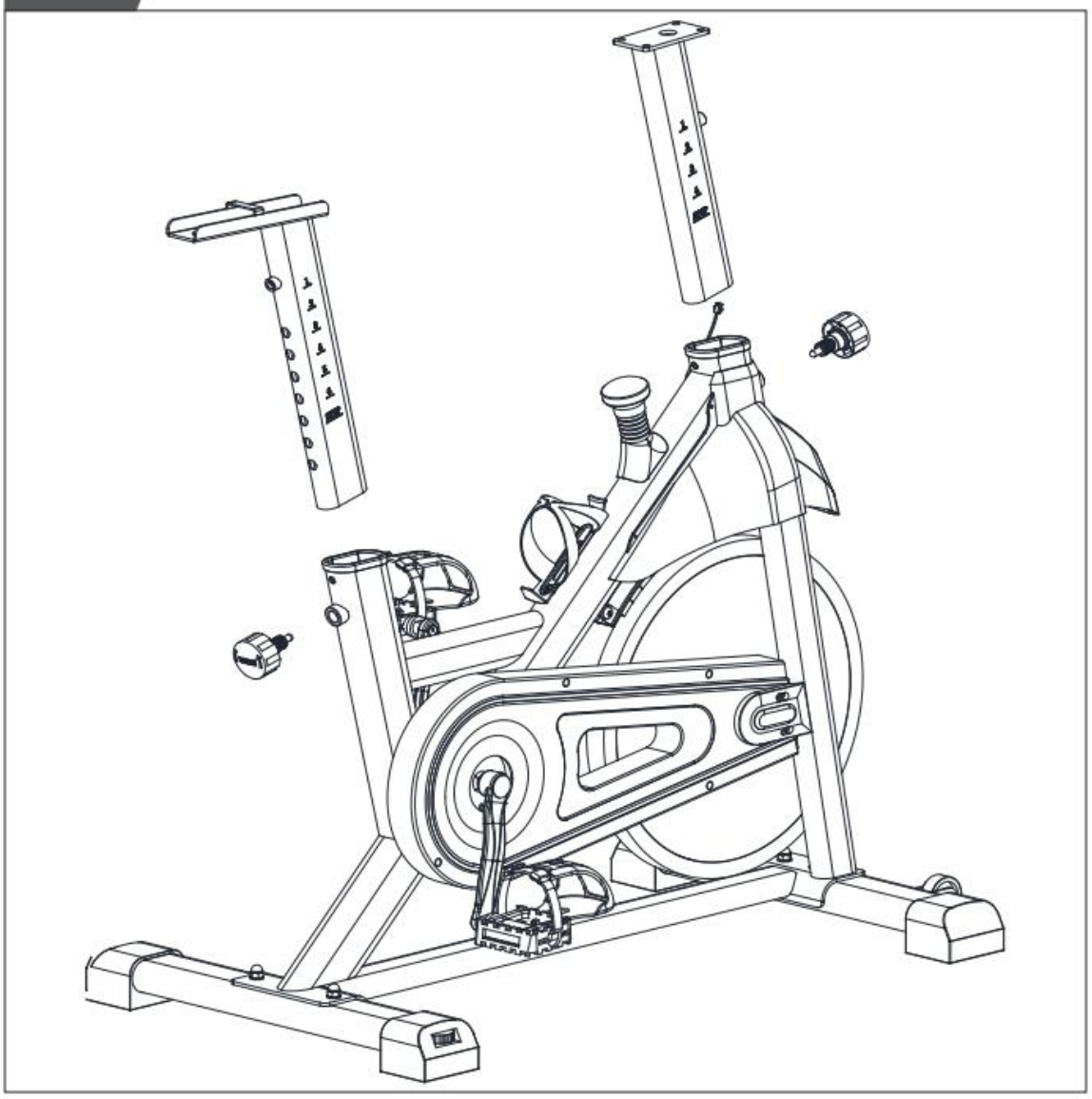

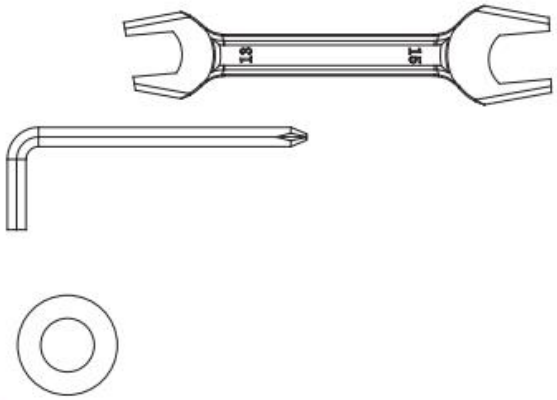

Cardio Fit S20 Sprinter Bike

D-04

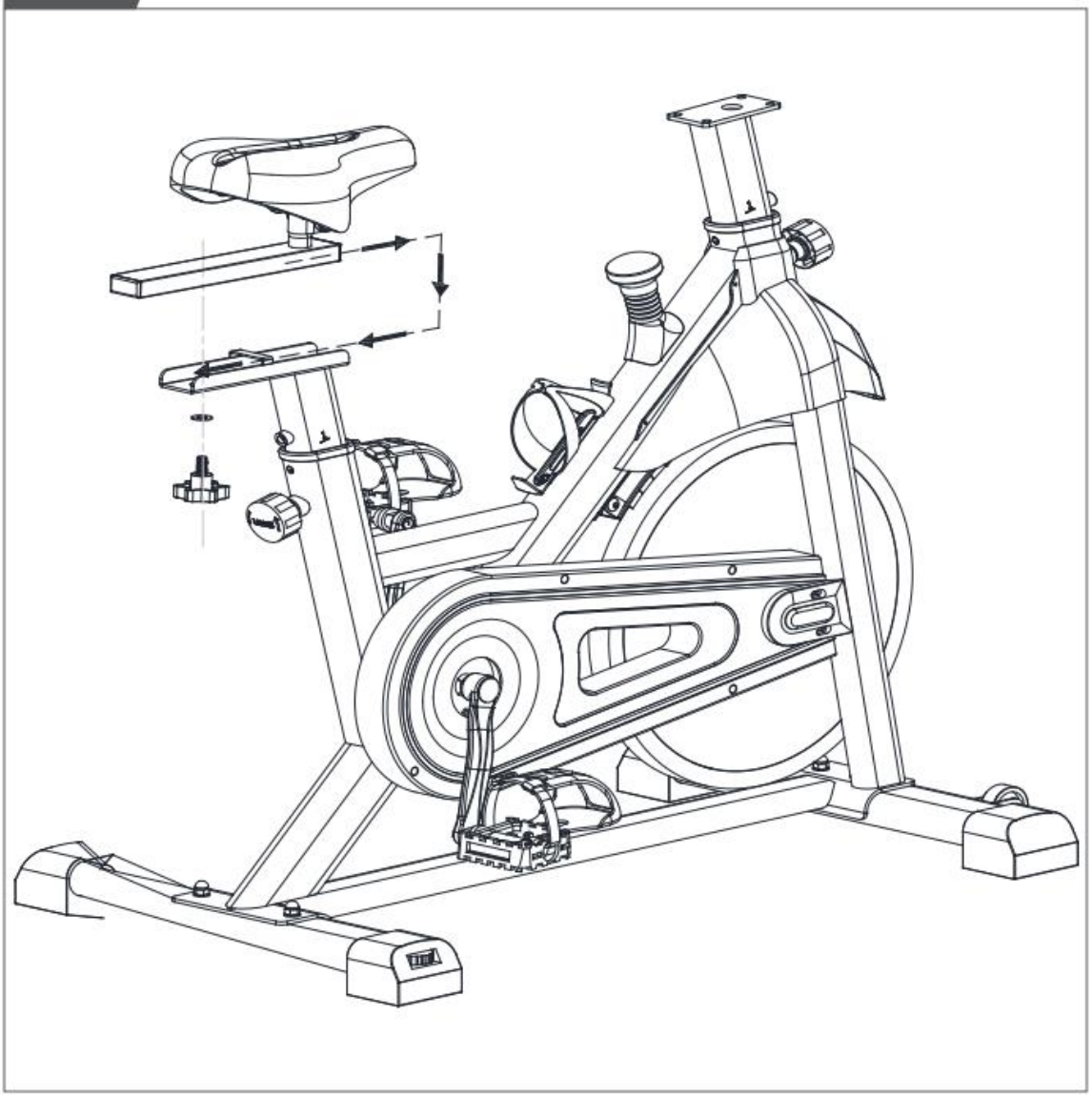

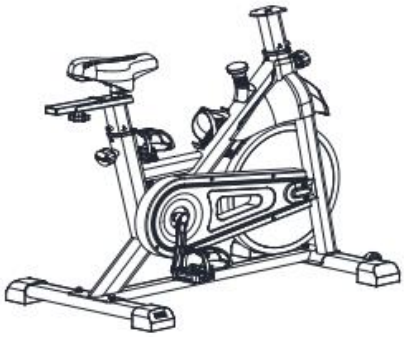

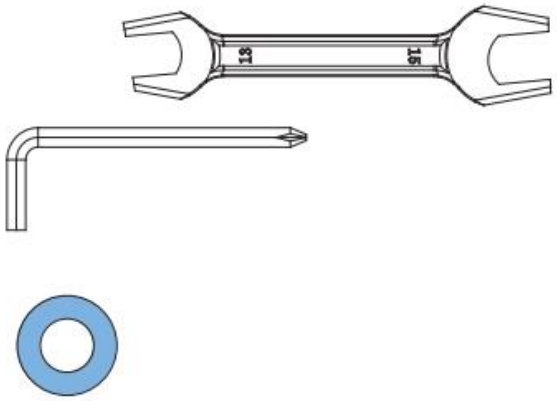

9

Cardio Fit S20 Sprinter Bike

D-05

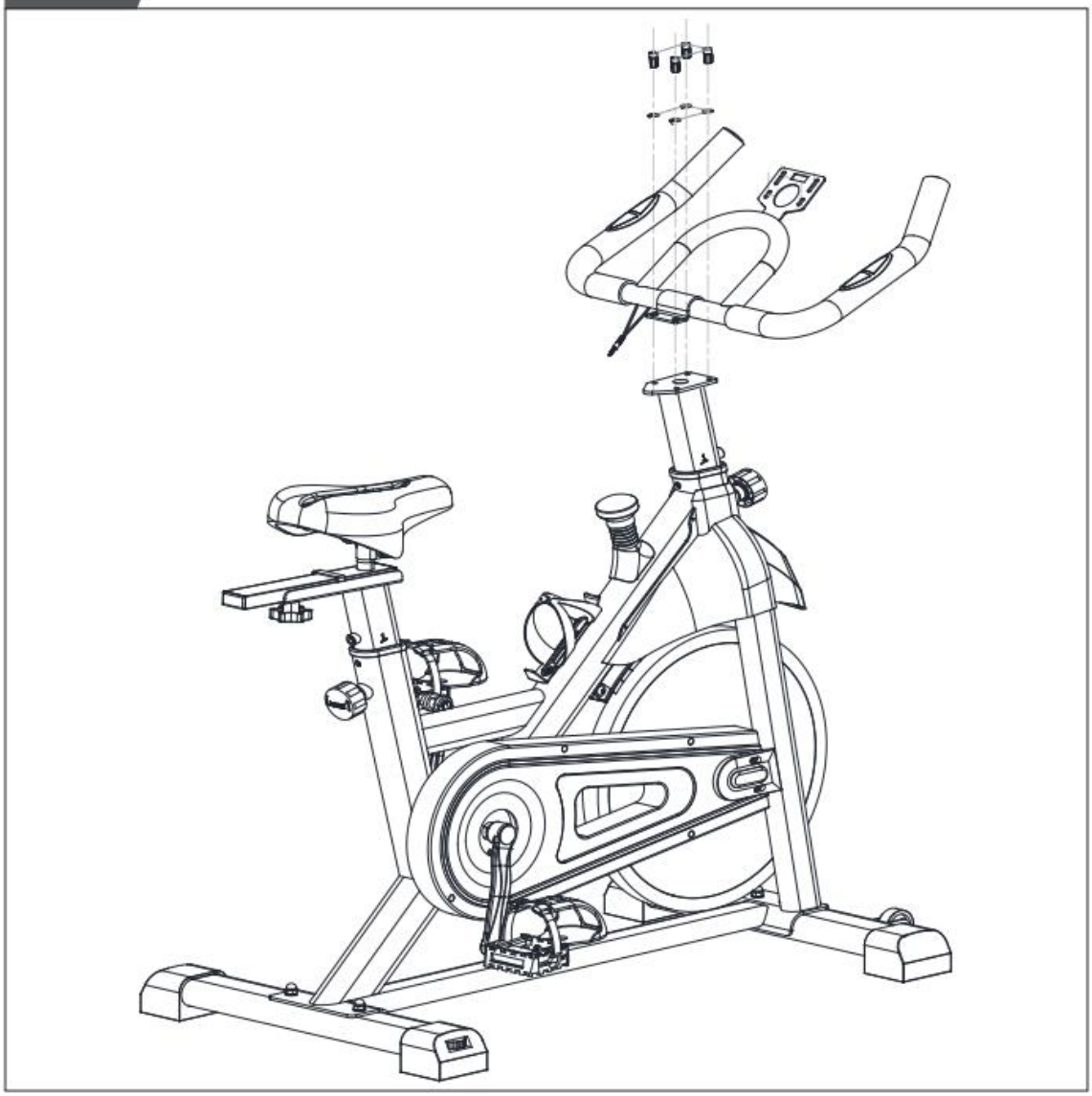

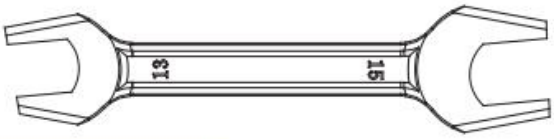

Cardio Fit S20 Sprinter Bike

D-06

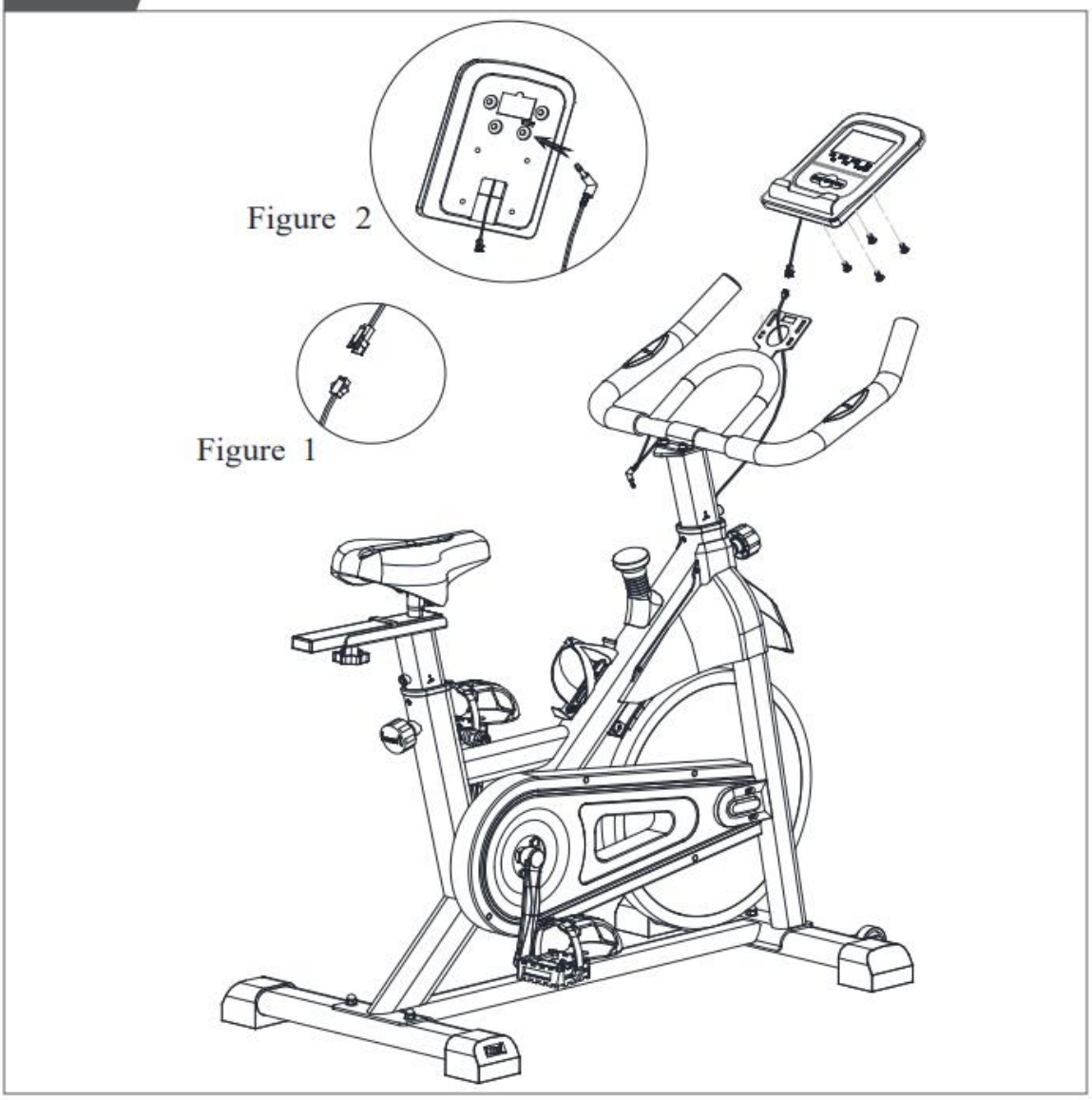

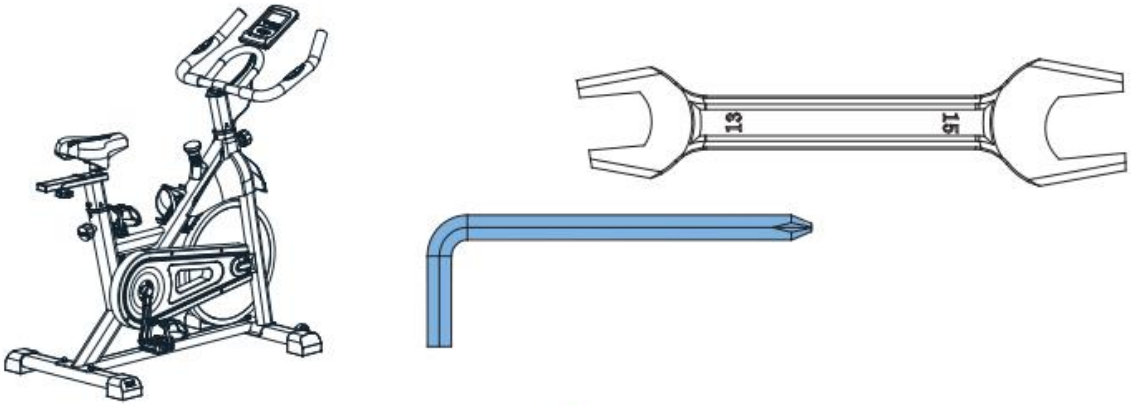

Cardio Fit S20 Sprinter Bike

D-07

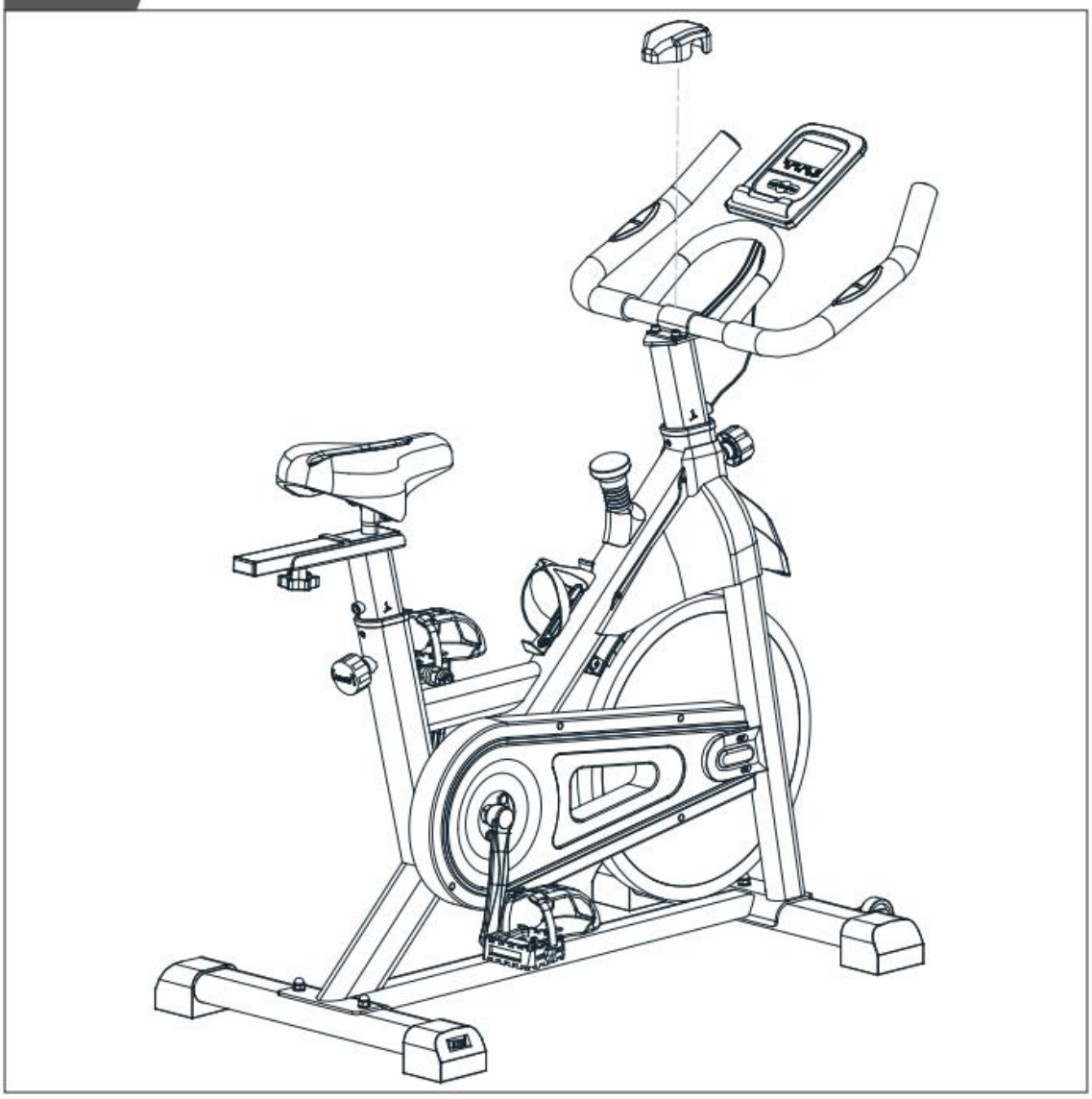

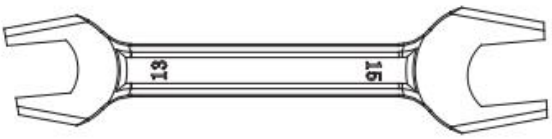

Cardio Fit S20 Sprinter Bike

E-1

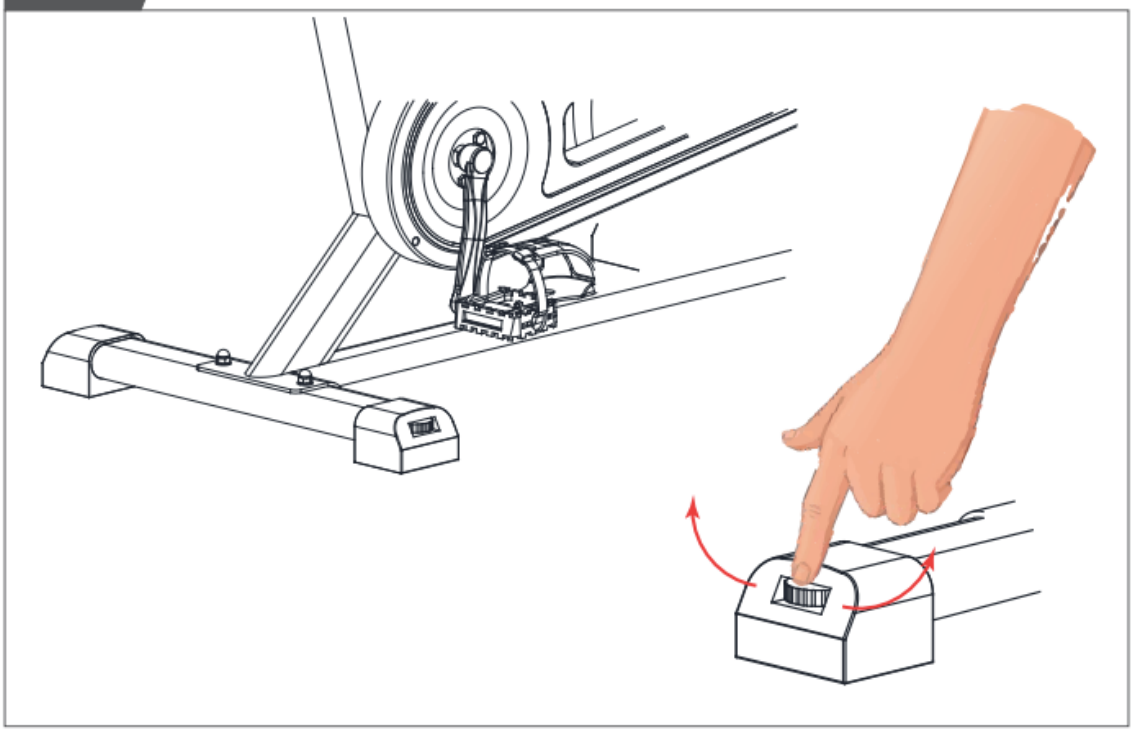

E-2

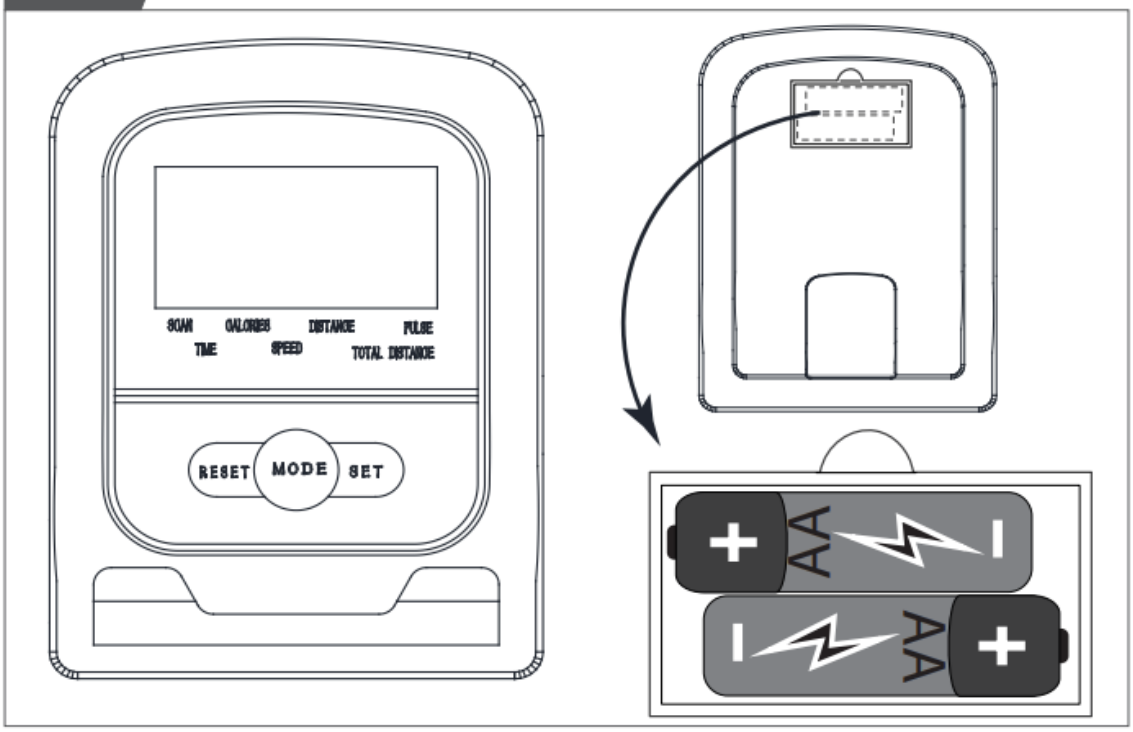

Cardio Fit S20 Sprinter Bike

F-1

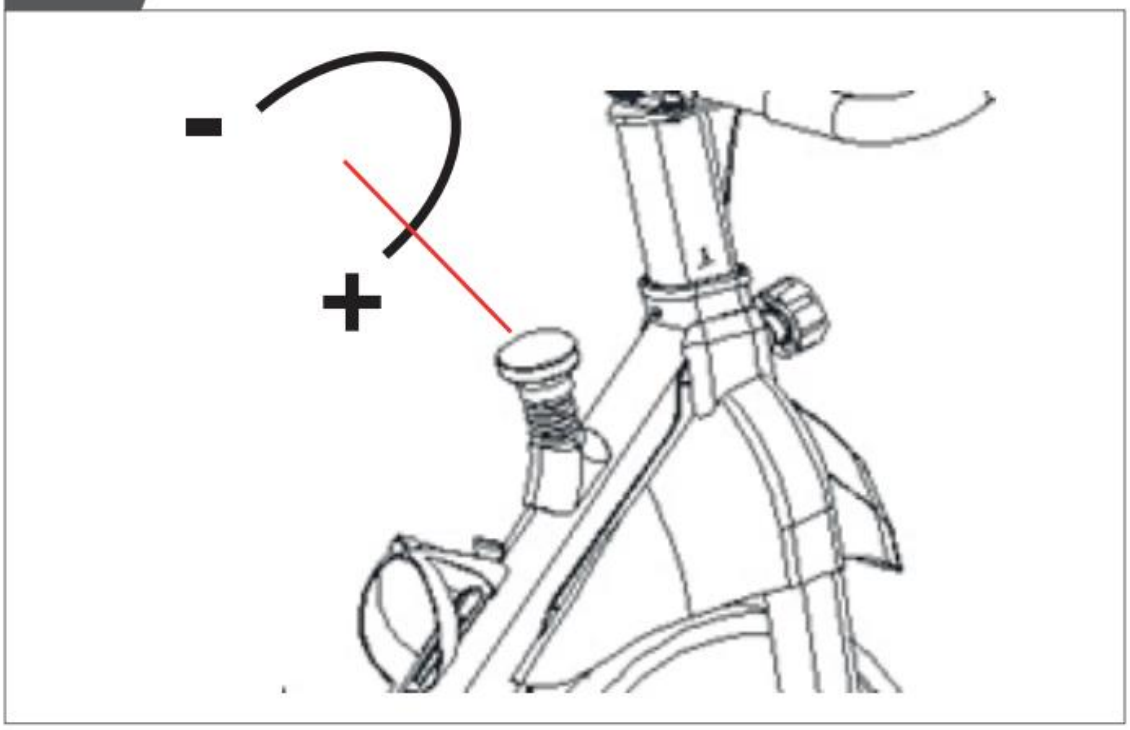

F-2

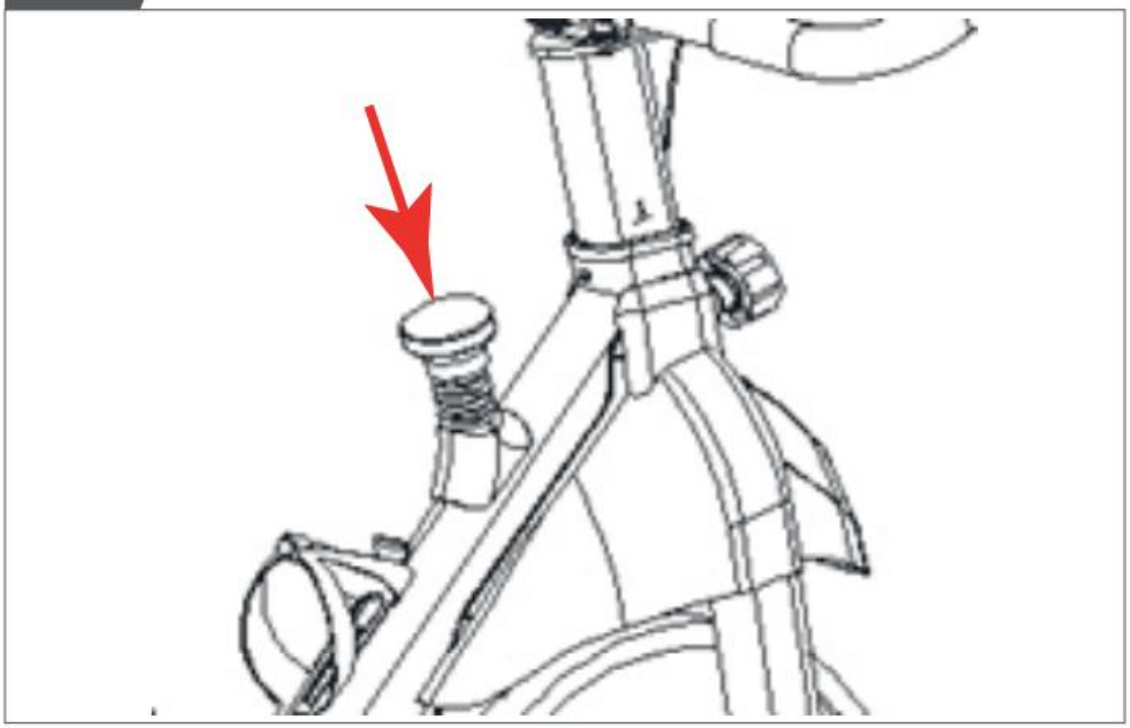

Obsah

Vítejte 14
Bezpečnostní varování 14
Montážní návod 15
Popisný obrázek A 15
Popis obrázku B 15
Popisný obrázek C 15
Popisný obrázek D 15
Dodatečné montážní informace: 15
Další informace 16
Trénink 16
Cvičební instrukce 16
Tepová frekvence 17
Použití 17
Nastavení opěrných nožiček (Obr. E-1) 17
Nastavení vodorovné polohy sedadla 17
Nastavení vertikální polohy sedadla 17
Nastavení řídítek 17
Nastavení odporu (obr. F-1) 18
Tlačítko nouzového vypínače (obr. F-2) 18
Výměna baterií (obr. E-2) 18
Počítač (obr. E-1) 18
Funkce displeje 18
Vysvětlení tlačítek 18
Poznámky navíc 19
Bluetooth a APP 19
Čištění a údržba 19
Údržba brzdového systému 19
Závady a poruchy 19
Doprava a skladování 20
Záruka 20
Technická data 21

Vítejte

Vítejte ve světě Tunturi! Děkujeme vám za zakoupení tohoto zařízení Tunturi. Tunturi nabízí širokou škálu domácího fitness vybavení, včetně crossových trenažérů, běžeckých pásů, rotopedů, vesel, posilovacích lavic a posilovacích věží. Vybavení Tunturi je vhodné pro celou rodinu, bez ohledu na to, na jaké kondici. Pro více informací navštivte naše webové stránky www.tunturi.com.

Důležité bezpečnostní pokyny

Tento manuál je prosím nezbytnou součástí vašeho tréninkového vybavení, přečtěte si všechny pokyny v tomto návodu, než začnete používat zařízení.
Vždy je třeba dodržovat následující opatření:

Bezpečnostní varování

⚠ VAROVÁNÍ

• Přečtěte si bezpečnostní varování a pokyny. Nenásledování bezpečnostních varování a pokynů může způsobit zranění nebo poškození zařízení. Dodržujte bezpečnostní upozornění a pokyny pro budoucí použití.

⚠ VAROVÁNÍ

• Systémy monitorování srdeční frekvence mohou být nepřesné.
• Nadměrné cvičení může způsobit vážné zranění nebo smrt. Jestli cítíš unaveně okamžitě přestaň cvičit.

- Zařízení je vhodné pouze pro domácí použití. Vybavení není vhodné pro komerční použití.
- Max. použití je omezeno na 2 hodiny denně.
- Používání tohoto zařízení dětmi nebo osobami s tělesným, smyslovým, mentálním nebo motorickým postižením nebo nedostatkem zkušeností a znalostí může způsobit nebezpečí. Osoby odpovědné za jejich bezpečnost musí dávat výslovné pokyny nebo dohlížet na používání zařízení.
- Před zahájením tréninku se poraďte s lékařem, aby zkontroloval váš zdravotní stav.
- Jestliže zaznamenáte nevolnost, závratě nebo jiné abnormální příznaky, okamžitě přerušte cvičení a poraďte se s lékařem.

- Abyste se vyhnuli svalové bolesti a napětí, začněte každý trénink zahřátím a dokončete každý trénink zklidněním. Nezapomeňte se protáhnout na konci tréninku.
- Zařízení je vhodné pouze pro vnitřní použití. Vybavení není vhodný pro venkovní použití.
- Zařízení používejte pouze v prostředí s dostatečnou ventilací. Nepoužívejte zařízení v prostředí s průvanem, aby nedošlo k nachlazení.
- Zařízení používejte pouze v prostředí s okolní průměrnou teplotou mezi 10°C a 35°C. Skladujte zařízení pouze v prostředí s okolní teplotou mezi 5°C a 45°C.
- Zařízení nepoužívejte ani neskladujte ve vlhkém prostředí. Vlhkost vzduchu nesmí být nikdy vyšší než 80 %.
- Zařízení používejte pouze k účelu, ke kterému je určeno. Nepoužívejte zařízení k jiným účelům, než je popsáno v návodu.
- Nepoužívejte zařízení, pokud je jakákoliv část poškozená nebo vadná. Pokud část je poškozená nebo vadná, kontaktujte svého prodejce.
- Udržujte ruce, nohy a další části těla mimo pohyblivé díly.
- Udržujte vlasy v dostatečné vzdálenosti od pohyblivých částí.
- Noste vhodné oblečení a obuv.
- Udržujte oblečení, šperky a jiné předměty mimo pohyblivé díly.
- Ujistěte se, že zařízení používá vždy pouze jedna osoba. Zařízení nesmí používat osoby vážící více než 100 kg (220 liber).
- Neotevírejte zařízení bez konzultace s prodejcem.

Montážní návod

Popisný obrázek A

Obrázek ukazuje, jak bude trenažér vypadat po dokončení montáže. Můžete to použít jako referenci během sestavování, ale postupujte podle montážních kroků vždy ve správném pořadí, jak je znázorněno v ilustracích.

Popis obrázku B

Obrázek ukazuje, jaké součásti a díly byste měli najít při vybalování produktu.

POZNÁMKA!

• Malé díly lze schovat/zabalit do dutých prostorů. Ochrana produktu polystyrenem.
• Pokud některá část chybí, kontaktujte svého prodejce.

Popisný obrázek C

Obrázek ukazuje hardwarovou sadu dodávanou s vaším produktem. Hardwarová sada obsahuje šrouby, podložky, šrouby, matice atd., potřebné nástroje, aby váš trenažér správně seděl.

Popisný obrázek D

Obrázky ukazují, jak ve správném následujícím pořadí postupovat, abyste sestavili svůj stroj.

⚠ UPOZORNĚNÍ

• Sestavte zařízení v daném pořadí.
• Přenášejte a přemisťujte zařízení alespoň ve dvou osobách.

⚠ POZOR

• Umístěte zařízení na pevný, rovný povrch.
• Umístěte zařízení na ochrannou základnu, aby nedošlo k poškození povrchu podlahy.
• Kolem zařízení ponechejte alespoň 100 cm volného prostoru.
• Podívejte se na obrázky pro správnou montáž zařízení.

Dodatečné montážní informace:

D2 Jak správně instalovat pedály.

POZNÁMKA!

• Pravá a levá strana se určuje z perspektivy cvičebních pozice (tedy z úhlu používání stroje).

Pravý pedál

Najděte značku „R“ nebo „L“ na ose pedálu
- Nasaďte pravý pedál „R“ do pravé kliky (R).
- Nejprve rukou otočte osou pedálu ve směru hodinových ručiček.
- Pomocí klíče plně utáhněte pedál.

Levý pedál

- Nasaďte levý pedál „L“ do levé kliky.
- Nejprve rukou otočte osou pedálu proti směru hodinových ručiček.
- Pomocí klíče plně utáhněte pedál.

Kliknutím zobrazíte naše podpůrné video na YouTube
https://youtu.be/Devel2ZhCAc

POZNÁMKA!

• Po dokončení montáže produktu uschovejte nástroje dodané s tímto produktem pro budoucí servisní účely.

Další informace

Likvidace obalů

Vládní směrnice požadují, abychom snížili množství odpadního materiálu likvidovaného na skládkách. Žádáme vás proto, abyste veškerý obalový odpad zodpovědně likvidovali ve veřejných recyklačních střediscích.

Likvidace na konci životnosti

My v Tunturi doufáme, že si užijete mnoho let příjemného používání svého fitness zařízení. Přijde však čas, kdy váš fitness trenažér doslouží. Podle Evropské legislativy WEEE jste odpovědní za správnou likvidaci vašeho fitness zařízení do uznávaného veřejného sběrného zařízení.

Trénink

Cvičení musí být přiměřeně lehké, ale dlouhé. Aerobní cvičení je založeno na zlepšení maximálního příjmu kyslíku tělem, což zase zlepšuje vytrvalost a kondici. Měli byste se potit, ale během cvičení byste se neměli zadýchat. Chcete-li dosáhnout a udržet si základní kondici, cvičte alespoň třikrát týdně po 30 minutách. Zvyšte počet cvičení, abyste zlepšili svou kondici. Vyplatí se kombinovat pravidelný pohyb se zdravou stravou. Osoba na dietě by měla cvičit denně, nejprve 30 minut nebo méně v kuse, postupně prodlužovat denní dobu cvičení na jednu hodinu. Začněte cvičit při nízké rychlosti a nízkém odporu, abyste zabránili nadměrnému namáhání kardiovaskulárního systému. Jak se úroveň kondice zlepšuje, rychlost a odpor lze postupně zvyšovat. Efektivitu vašeho cvičení lze měřit sledováním tepové frekvence a srdeční frekvence.

Cvičební instrukce

Používání vašeho fitness zařízení vám poskytne mnoho výhod, zlepší vaši fyzickou kondici, zpevní svaly a ve spojení s dietou s kontrolovaným příjmem kalorií vám pomůže zhubnout.

Fáze zahřívání

Tato fáze pomáhá rozproudit krev v těle a zahřát svaly, aby mohly správně fungovat. Sníží také riziko křečí a svalového zranění. Je vhodné provést několik protahovacích cvičení, jak je uvedeno níže. Každé protažení by mělo trvat přibližně 30 sekund, neprotahujte se silou ani nepřetěžujte svaly – pokud to bolí, PŘESTAŇTE.

Fáze cvičení

Toto je fáze, ve které vynakládáte úsilí. Po pravidelném používání se svaly na nohou stanou pružnějšími. Pracujte podle sebe, ale je velmi důležité po celou dobu udržovat stabilní tempo. Frekvence cvičení by měla být dostatečná ke zvýšení tepu vašeho srdce do cílové zóny znázorněné na grafu níže.

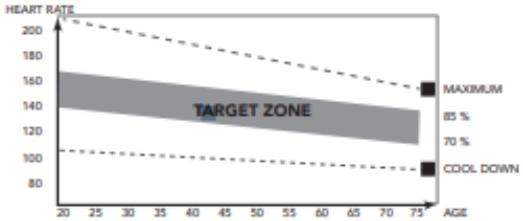

Tato fáze by měla trvat minimálně 12 minut, ačkoli většina lidí začíná na 15-20 minutách.

Fáze zklidnění

V této fázi se váš kardiovaskulární systém a svaly uvolní. Toto je opakování zahřívacího cvičení, např. zpomalte tempo, pokračujte přibližně 5 minut. Protahovací cviky by se nyní měly opakovat, přičemž opět nezapomínejte, abyste svaly do nátahu netlačili silou. Jak budete fit, možná budete muset trénovat déle a tvrději. Je vhodné trénovat alespoň třikrát týdně a pokud možno rozmístit trénink rovnoměrně po celý týden.

Tonizace svalů

Chcete-li na svém fitness trenažéru zpevnit svaly, budete muset mít nastavený odpor poměrně vysoko. To bude více zatěžovat vaše svaly nohou a může to znamenat, že nebudete moci trénovat tak dlouho, jak byste chtěli. Pokud se také snažíte zlepšit svou kondici, musíte změnit svůj tréninkový program. Během zahřívací a ochlazovací fáze byste měli trénovat jako obvykle, ale ke konci cvičební fáze byste měli zvýšit odpor, aby vaše nohy pracovaly

tvrději. Budete muset snížit rychlost, abyste udrželi tepovou frekvenci v cílové zóně.

Ztráta váhy
Důležitým faktorem je zde vynaložené úsilí. Čím tvrději a déle pracujete, tím více kalorií spálíte. Efektivně je to stejné, jako kdybyste trénovali pro zlepšení své kondice, rozdílem je cíl.

Tepová frekvence

Měření tepové frekvence (ruční snímače tepu)
Tepová frekvence je měřena senzory v řídítkách, když se uživatel dotýká obou senzorů současně. Přesné měření pulsu vyžaduje, aby byla pokožka mírně vlhká a neustále se dotýkala ručních snímačů pulsu. Pokud je pokožka příliš suchá nebo příliš vlhká, měření tepové frekvence bude méně přesné.

POZNÁMKA!
• Nepoužívejte ruční snímače tepu v kombinaci s hrudním pásem pro měření tepové frekvence.
• Pokud nastavíte limit tepové frekvence pro váš trénink, při jeho překročení zazní alarm.

Maximální tepová frekvence (během tréninku)
Maximální tepová frekvence je nejvyšší tepová frekvence, které může člověk bezpečně dosáhnout prostřednictvím zátěže při cvičení. Pro výpočet průměrné maximální tepové frekvence se používá následující vzorec: 220 - VĚK. Maximální tepová frekvence se liší od člověka k člověku.

⚠ UPOZORNĚNÍ
• Ujistěte se, že během tréninku nepřekročíte maximální tepovou frekvenci. Pokud patříte do rizikové skupiny, poraďte se s lékařem.

Začátečník
50-60% maximální tepové frekvence
Vhodné pro začátečníky, hlídače váhy, rekonvalescenty a osoby, které delší dobu necvičily. Cvičte alespoň třikrát týdně, 30 minut v kuse.

Pokročilý
60-70% maximální tepové frekvence
Vhodné pro osoby, které si chtějí zlepšit a udržet kondici. Cvičte alespoň třikrát týdně, 30 minut v kuse.

Expert
70-80% maximální tepové frekvence
Vhodné pro nejzdatnější osoby, které jsou zvyklé na dlouhotrvající tréninky.

Použití

Nastavení opěrných nožiček (Obr. E-1)
Zařízení je vybaveno nastavitelnými podpěrnými nožičkami. Pokud je zařízení nestabilní, viklá se nebo není dobře vyrovnané, lze tyto podpěrné nožičky upravit tak, aby byly provedeny požadované korekce.

- Otočte podpěrné nožičky dovnitř / ven podle potřeby, aby se zařízení dostalo do stabilní a pokud možno vyrovnané polohy.

POZNÁMKA!
• Zařízení je nejstabilnější, když je co nejníže k podlaze. Začněte proto zařízení vyrovnávat úplným zatočením všech podpěrných nožiček, než vyklopíte požadované podpěrné nožky, abyste zařízení stabilizovali a vyrovnali.

Nastavení vodorovné polohy sedadla
Horizontální polohu sedadla lze upravit nastavením sedadla do požadované polohy.
- Uvolněte knoflík pro nastavení sedadla.
- Posuňte sedadlo do požadované polohy.
- Utáhněte knoflík pro nastavení sedadla.

Nastavení vertikální polohy sedadla
Vertikální polohu sedadla lze upravit nastavením sedlové trubky do požadované polohy. Při téměř rovné noze se klenba nohy musí dotýkat pedálu v jeho nejspodnějším bodě.
- Povolte nastavovací knoflík sedlové trubky.
- Posuňte sedlovou trubku do požadované polohy.
- Utáhněte nastavovací knoflík sedlové trubky.

Nastavení řídítek

Řídítka lze nastavit podle výšky a cvičební polohy uživatele.
- Povolte nastavovací knoflík řídítek.
- Přesuňte řídítka do požadované polohy.
- Utáhněte nastavovací knoflík řídítek.

Nastavení odporu (obr. F-1)

Chcete-li zvýšit nebo snížit odpor, otočte nastavovacím knoflíkem v horní části nosné trubky řídítek ve směru hodinových ručiček (směr +) pro zvýšení odporu a proti směru hodinových ručiček (směr -) pro snížení odporu.

Tlačítko nouzového vypínače (obr. F-2)

Chcete-li zabrzdit, zatlačte na knoflík pro napnutí brzdy.

Výměna baterií (obr. E-2)

Počítač je vybaven 2 bateriemi AA na zadní straně počítače.
- Odmontuje počítač.
- Vyjměte staré baterie.
- Vložte nové baterie. Ujistěte se, že baterie odpovídají značkám polarity (+) a (-).
- Namontujte počítač.

Počítač (obr. E-1)

⚠ POZOR

• Udržujte počítač mimo přímé sluneční světlo.
• Vysušte povrch počítače, pokud je pokrytý kapkami potu.
• Neopírejte se o počítač.
• Displeje se dotýkejte pouze špičkou prstu. Ujistěte se, že se vaše nehty nebo ostré předměty nedotýkají displeje.

POZNÁMKA!

• Počítač se přepne do pohotovostního režimu, když zařízení není používáno po dobu 4 minut.

Funkce displeje

Scan

- Funkce automatického promítání hodnot – čas, rychlost, ODO, vzdálenost, RPM a kalorie.
- Každá z hodnot je na displeji zobrazena po dobu 4 sekund.

Čas (Time)

- Automaticky počítá čas cvičení, když se zařízení pohybuje.

Rychlost (Speed)

- Zobrazuje aktuální rychlost tréninku.

Odo

- Automaticky přičítá celkovou vzdálenost všech provedených cvičení.

Vzdálenost (Distance)

- Zobrazuje vzdálenost.
- M = zobrazuje v metrech.

Puls (Pulse)

- Zobrazuje aktuální pulz, pokud má signál.

POZNÁMKA !!

• Před měřením tepové frekvence položte dlaně na obě kontaktní podložky a monitor po 6~7 sekundách zobrazí na LCD displeji aktuální tepovou frekvenci v tepech za minutu (BPM).
• Během procesu měření pulzu může být z důvodu zablokování kontaktů naměřená hodnota během prvních 2~3 sekund vyšší než virtuální frekvence pulzů, poté se vrátí na normální úroveň.
• Naměřenou hodnotu nelze považovat za základ lékařského ošetření.

Kalorie (Calories)

- Automaticky počítá kalorie spálené cvičením.

POZNÁMKA!

• Tyto údaje jsou hrubým vodítkem pro srovnání různých cvičebních relací, které nelze použít v lékařské léčbě

Vysvětlení tlačítek

MODE

- Stiskněte tlačítko MODE pro výběr funkcí počítače; čas, rychlost, vzdálenost, ODO, kalorie, pulz.
- Stisknutím a podržením po dobu 4 sekund resetujete: čas, počet, vzdálenost a kalorie.

SET

Nastavuje hodnoty pro: čas, vzdálenost, kalorie, když nejste v režimu skenování.
- Stisknutím tlačítka SET nastavíte počtíač do režimu zadávání cílů.
- Stisknutím tlačítka MODE vyberte cíl, který chcete nastavit. (Vybraný cíl bude blikat, když bude možné nastavit hodnotu.)
- Stisknutím tlačítka SET zvýšíte vstupní cíl, podržením tlačítka SET hodnotu rychle zvýšíte.
- Krátkým stisknutím tlačítka RESET resetujete změněný vybraný cíl.

- Stisknutím tlačítka MODE aktivujte další volitelný cíl, který chcete nastavit.

TIME	+ 1 min	(1 ~ 99)
SPEED		(max. 99.9 Km/h)
DIST	+ 1.0 Km	(1.0 Km ~ 99.00 Km)
ODO		(max. 999,9 Km)
CAL	+ 1	(1 ~ 999)
PULSE	+ 1	(40 ~ 240)

POZNÁMKA !!

• Když nastavíte cíle, nastavená hodnota cíle se bude v aktivním režimu odpočítávat.

• Můžete nastavit více než jeden cíl, všechny cíle budou ukončeny upozorněním po dosažení cíle.

Reset

- Když stisknete a podržíte po dobu 4 sekund, displej restartuje hodnoty času, vzdálenosti, kalorií, pulzu.

POZNÁMKA !!

Totální reset je možný pouze výměnou baterií.

Poznámky navíc

- Pokud je displej slabý nebo neukazuje žádné číslice, vyměňte baterie.
- Pokud po 4 minutách není přijat žádný signál, monitor se automaticky vypne.
- Monitor se automaticky zapne, když začnete cvičit.
- Monitor začne automaticky počítat, když začnete cvičit, a přestane počítat, když přestanete cvičit na 4 sekundy.

Bluetooth a APP

- Tento počítač se může připojit k aplikaci APP na chytrém zařízení přes Bluetooth (iOS a Android).
- Navažte připojení Bluetooth pouze prostřednictvím režimu připojení v nainstalované aplikaci APP na vašem chytrém zařízení.
- Když je navázáno Bluetooth spojení mezi APP a počítač, displej počítače se ztlumí.

POZNÁMKA!

• Tunturi poskytuje pouze možnost připojit vaše fitness zařízení prostřednictvím připojení Bluetooth. Společnost Tunturi proto nemůže být zodpovědná za poškození nebo nesprávné fungování jiných produktů než produktů Tunturi.

• Další informace naleznete na webových stránkách.

Tento počítač může přijímat vysílač tepové frekvence Bluetooth.
Zařízení není nutné spárovat, protože počítač automaticky detekuje vysílač srdečního tepu, když je v dosahu.

Čištění a údržba

Zařízení nevyžaduje zvláštní údržbu. Zařízení nevyžaduje kalibraci, pokud je sestaveno, používáno a udržováno podle pokynů.

⚠ UPOZORNĚNÍ

• Před čištěním a údržbou vyjměte adaptér.

• K čištění zařízení nepoužívejte rozpouštědla.

- Po každém použití očistěte zařízení měkkým savým hadříkem.
- Pravidelně kontrolujte dotažení všech šroubů a matic.
- V případě potřeby promažte spoje.

Údržba brzdového systému

Mazání je velmi důležitou servisní činností pro kolo Sprinter.
Mazání je naprosto nezbytné, když:
- Znatelně se zvyšuje tření brzdového systému. Zvýšené tření je indikováno trhavým pohybem při vyšších úrovních odporu.
- Brzdové destičky jsou časem hlučnější.

Potřeba promazávání závisí do značné míry na nastavení odporu a hodinách používání. Důležitým faktorem je také vlhkost prostředí.
Doporučujeme aplikovat jednu kapku lubrikačního prostředku na bázi silikonu pouze tehdy, když cítíte, že je potřeba mazat.

⚠ UPOZORNĚNÍ

• Nikdy nenanášejte najednou více než jednu kapku oleje (silikonu), aby se zabránilo nadměrnému promazání brzdového systému a ztrátě napětí.

Závady a poruchy

I přes průběžnou kontrolu kvality se mohou na zařízení vyskytnout závady a poruchy způsobené jednotlivými díly. Ve většině případů bude stačit vyměnit vadný díl.
- Pokud zařízení nefunguje správně, okamžitě kontaktujte prodejce.
- Poskytněte prodejci číslo modelu a sériové číslo zařízení. Uveďte povahu problému, podmínky použití a datum nákupu.

Odstraňování problémů:

Když je displej LCD slabý, znamená to, že baterie jsou vybité a je třeba je vyměnit.
- Pokud při šlapání není žádný signál, zkontrolujte, zda je kabel dobře propojený.

POZNÁMKA!
• Počítač se čtyři minuty po zastavení cvičení automaticky vypne.
• Pokud počítač zobrazuje abnormálně, vytáhněte transformátor z elektriky a znovu jej zapojte a zkuste to znovu.

Chvění nebo nestabilní pocit během používání
Pokud je stroj během provozu nestabilní nebo vratký, je vhodné upravit podpěrné nožičky, aby se rám dostal do správné polohy.
Přečtěte si pokyny v této příručce v části: „Použití“

Doprava a skladování

⚠ UPOZORNĚNÍ
• Před přepravou a uskladněním vyjměte adaptér.
• Přenášejte a přemisťujte zařízení alespoň ve dvou osobách.
- Zůstaňte stát před zařízením na každé straně a pevně uchopte řídítka. Nakloňte přední část zařízení tak, aby se zadní část zařízení dostala na transportní kolečka. Přesuňte zařízení a opatrně jej položte. Umístěte zařízení na ochrannou základnu, aby nedošlo k poškození povrchu podlahy.
- Zařízení opatrně přemisťujte po nerovném povrchu. Nepřemísťujte zařízení nahoru pomocí kol, ale přenášejte zařízení za řídítka.
- Zařízení skladujte na suchém místě s co nejmenšími výkyvy teploty.

Záruka

Záruka Tunturi
Záruční podmínky
Spotřebitel má nárok na příslušná zákonná práva uvedená v národní legislativě týkající se obchodu se spotřebním zbožím. Tato záruka neomezuje tato práva. Záruka kupujícího je platná pouze v případě, že je položka používána v prostředí schváleném společností Tunturi New Fitness BV a je udržována podle pokynů pro toto konkrétní zařízení. Schválené prostředí a pokyny k údržbě specifické pro produkt jsou uvedeny v „uživatelské příručce“ produktu. „Uživatelskou příručku“ si můžete stáhnout z našich webových stránek.
http://manuals.tunturi.com

Záruční podmínky
Záruční podmínky začínají běžet od data nákupu.
Záruční podmínky se mohou v jednotlivých zemích lišit, proto se prosím obraťte na svého místního prodejce ohledně záručních podmínek.

Záruční krytí
Společnost Tunturi New Fitness BV ani distributor Tunturi za žádných okolností nenesou odpovědnost na základě této záruky ani jinak za žádné zvláštní, nepřímé, sekundární nebo následné škody jakékoli povahy vyplývající z jakéhokoli použití nebo neschopnosti používat toto zařízení.

Omezení záruky
Tato záruka se vztahuje na výrobní vady fitness zařízení, jak bylo původně zabaleno společností Tunturi New Fitness BV. Záruka platí pouze za podmínek normálního, doporučeného použití produktu, jak je popsáno v uživatelské příručce, a za předpokladu, že byly dodrženy pokyny Tunturi New Fitness BV pro instalaci, údržbu a použití. Povinnosti Tunturi New Fitness BV ani Tunturi distributorů se nevztahují na vady způsobené důvody, které nemohou ovlivnit. Záruka se vztahuje pouze na původního kupujícího a je platná pouze v zemích, kde má Tunturi New Fitness BV autorizovaného dovozce. Záruka se nevztahuje na fitness vybavení nebo komponenty, které byly upraveny bez souhlasu Tunturi New Fitness BV. Závady vzniklé běžným opotřebením, nesprávným používáním, zneužitím, korozí nebo poškozením vzniklým během nakládání nebo přepravy nejsou kryty. Záruka se nevztahuje na zvuky nebo zvuky vydávané během používání, pokud podstatně nebrání použití zařízení a pokud nejsou způsobeny závadou na zařízení. Záruka se nevztahuje na závady vzniklé neprováděním pravidelné údržby, jak je uvedeno v uživatelské příručce. Dále se záruka nevztahuje na vady vzniklé

používáním a skladováním v nevhodném prostředí popsaném v návodu k obsluze, které by mělo být uvnitř, suché, bez prachu a písku a v teplotním rozsahu +15 °C až +35 °C. Záruka se nevztahuje na činnosti údržby, jako je např. čištění, mazání a běžné úpravy dílů, ani instalační postupy, které mohou zákazníci provést sami, jako je výměna nekomplikovaných měřičů, pedálů a jiných podobných dílů vyžadující jakoukoliv demontáž/zpětnou montáž fitness zařízení.
Záruční opravy prováděné jinými než autorizovanými společnostmi Tunturi zástupci nejsou kryty. Nedodržením pokynů uvedených v návodu k obsluze zaniká záruka na produkt.

Technická data

Parameter	Unit of measurement	Value
Length	cm inch	113.0 44.5
Width	cm inch	55.0 21.7
Height	cm inch	113.0 44.5
Weight	kg lbs	25.0 55.1
Max. user weight	kg lbs	100 220
Battery size	2x	AAA
Heartrate measurement available via:	Hand-grip contact 5.3~ 5.4 Khz. Bluetooth (BLE) ANT+	Yes No No No

Prohlášení výrobce
Tunturi New Fitness BV prohlašuje, že výrobek je ve shodě s následující normy a směrnice: EN 957 (HA), 2014/30/EU. Výrobek proto nese označení CE. 09-2023
Tunturi New Fitness BV
Purmerweg 1
1311 XE Almere
Nizozemí

Zřeknutí se odpovědnosti
© 2023 Tunturi New Fitness BV
Všechna práva vyhrazena.
- Produkt a návod se mohou změnit.
- Specifikace se mohou změnit bez dalšího upozornění.
- Nejnovější verzi uživatelské příručky naleznete na našich webových stránkách.

TRINTECO

Trinteco spol. s r.o.
Na Strži 2102/61a, 140 00 Praha 4 – Krč
Česká republika
IČ: 052 54 175 DIČ:CZ05254175

Email: info@trinteco.cz
Telefón: +420 725 552 257