www.trinfit.cz

TRINFIT Bench FX7

TRN-125-FX7

Návod na montáž a obsluhu

OBSAH

Bezpečnostné opatrenia 3
Pred začatím cvičenia 4
Zoznam dielov 5
Návod na montáž – krok č. 1 7
Návod na montáž – krok č. 2 9
Návod na montáž – krok č. 3 10
Návod na montáž – krok č. 4 11
Návod na montáž – krok č. 5 12
Návod na montáž – krok č. 6 13
Návod na montáž – krok č. 7 14
Návod na montáž – krok č. 8 15
Návod na montáž – krok č. 9 16
Pokyny k cvičeniu 17
Odporúčané cviky na natiahnutie 18
Údržba 20
Nakladanie s odpadmi 20
Copyright – autorské práva 20
Záručné podmienky, reklamácia 20

BEZPEČNOSTNÉ OPATRENIA

Prosím prečítajte si pred montážou a prvým použitím pozorne tento návod. Obsahuje dôležité pokyny pre vašu bezpečnosť, rovnako ako pre použitie a údržbu stroja. Starostlivo uchovajte tento návod za účelom získavania potrebných informácií popr. prác na údržbe alebo objednanie náhradných dielov.

MAXIMÁLNA NOSNOSŤ stroja: 250 kg
Maximálna zaťažiteľnosť posilňovacej lavice: 250 kg ((užívateľ + činka)
Maximálna zaťažiteľnosť stojanov na činku: cca 200 kg
Maximálna zaťažiteľnosť kopáča: 60 kg
Maximálna zaťažiteľnosť bicepsového pultu: 60 kg
Maximálna zaťažiteľnosť hornej kladky: 50 kg

Upozornite prítomné osoby (predovšetkým deti) na možné nebezpečenstvá počas cvičenia.

Lavica môže byť používaná iba v súlade s určením, tzn. Výhradne pre domáce využitie a pre telesný tréning dospelých, zdravých osôb. Každé iné použitie je neprípustné a môže byť nebezpečné či spôsobiť poškodenie lavice. Výrobca nemôže byť zodpovedný za škody spôsobené užívaním, ktoré nie je v súlade s určením lavice. Ak bude niektorá časť poškodená alebo opotrebovaná alebo sa počas tréningu objavia znepokojujúce zvuky, okamžite prerušte tréning. Nepoužívajte zariadenie kým nebude porucha odstránená.

Neodborné opravy a konštrukčné zmeny (demontáž originálnych dielov, zabudovanie neprípustných dielov, atď.) Môžu ohroziť užívateľa.
Pri montáži zariadenia je potreba presne dodržiavať návod a používať len časti, ktoré patria k zariadeniu. Pred začatím montáže je potrebné skontrolovať, či všetky časti, ktoré sú v zozname, boli dodané. Poškodené konštrukčné diely môžu obmedziť vašu bezpečnosť a životnosť lavice. Vymeňte preto ihneď poškodené alebo opotrebované súčiastky a odstavte lavicu z prevádzky až do vykonania potrebných opráv. Používajte v prípade potreby iba originálne náhradné diely.
Preveďte raz mesačne kontrolu všetkých častí, predovšetkým dotiahnutie skrutiek a matiek. Predovšetkým to platí pre upevnenie madiel, rámu a ďalších dielov. Kontrolujte, či sú opierky na posilňovači nôh riadne zaistené pomocou krytiek. Ak bude treba naniesť na niektorý z dielov mazivo, odporúčame mazivo na báze lítia.

Pred začatím tréningu si nechajte svojím osobným lekárom objasniť, či ste pre tréning s touto lavicou zdravotne disponovaný. Lekársky nález by mal byť podkladom pre zostavenie vášho tréningového programu. Chybný alebo nadmerný tréning môže viesť k poškodeniu zdravia.
Príliš intenzívne cvičenie môže viesť k vážnym zraneniam alebo dokonca k usmrteniu používateľa. Ak počas cvičenia pociťujete slabosť alebo bolesť, prestaňte okamžite cvičiť.
Osoby s postihnutím a akýmkoľvek hendikepom nemôžu lavicu používať bez lekárskeho povolenia a bez kvalifikovaného dohľadu.
K cvičeniu používajte vhodný odev a športovú obuv. Necvičte naboso, v ponožkách alebo v otvorenej obuvi.
Na lavici môže súčasne cvičiť iba jedna osoba.
Naše produkty podliehajú stálemu, inovačnému procesu zabezpečenia kvality. Vyhradzujeme si právo na technické zmeny vzniknuté v dôsledku tohto procesu.

Miesto pre umiestnenie lavice musí byť vybrané tak, aby boli zabezpečené dostatočne bezpečné odstupy od prekážok. V bezprostrednej blízkosti hlavných priechodných oblastí (uličky, dvere, priechody) je potrebné umiestnenie lavice zamedziť. Zaistite v okolí lavice dostatok voľného priestoru bez nábytku či iných predmetov.

Neskladujte lavicu vonku a chráňte ju pred prachom a vlhkosťou. Zariadenie je potrebné postaviť na suchom a rovnom povrchu. Z najbližšieho okolia zariadenia je potrebné odstrániť všetky ostré predmety. Zariadenie je potrebné chrániť pred vlhkosťou a prípadné nerovnosti podlahy je potrebné vyrovnať. Je odporúčané používať špeciálny protišmykový podklad, ktorý zabráni posúvaniu sa zariadenia počas tréningu.

Zariadenie nesmie byť používané osobami mladšími ako 15 rokov, alebo osobami so zníženými fyzickými alebo mentálnymi schopnosťami. Deti si nesmú so zariadením hrať. Čistenie a údržba nesmie byť vykonávaná deťmi.
V blízkosti lavice by sa nikdy nemali pohybovať malé deti alebo domáce zvieratá. Nenechávajte deti v miestnosti s prístrojom bez dozoru.
Pri premiestňovaní lavice by mali byť prítomné 2 dospelé osoby.

PRED ZAČATÍM CVIĔNIA

Ďakujeme Vám za zakúpenie posilňovacej lavice. Táto lavica Vám pomôže posilniť a tvarovať postavu a zlepšiť telesnú kondíciu. Bude pre Vás nesmierne užitočné prečítať si pozorne celý tento manuál pred prvým použitím lavice. Ak máte po prečítaní manuálu otázky, pozrite sa na prvú stranu manuálu. Predtým, než nás kontaktujete, si zapíšte číslo modelu výrobku a jeho sériové číslo. Číslo modelu a sériové číslo je uvedené na prvej strane tohto manuálu.

ZOZNAM DIELOV- LAVICA

ČÍSLO	POLOŽKA	MNOŽSTVO
1	Rám lavice	1
2	Predný spodný rám	1
3	Zadný spodný rám	1
4	Rám chrbtovej opierky	2
5	Vymedzovač sklonu chrbtovej opierky	1
6	Rám Kopáča	1
7	Tyče pre penové valce / opierky	3
8	Rám pre lakťovú opierku	1
9	Redukcia nakladacieho tŕňa 50 mm	1
10	Bezpečnostný držiak	1
11	Chrbtová opierka	1
12	Sedák	1
13	Lakťová opierka	1
14	Penové valce / opierky	6
15	Aretačná skrutka	1
16	Plastová krtyka pre penové valce	6
17	Uzáver 25 mm	1
18	Uzáver 50 mm	1
19	Skrutka M10 * 155	2
20	Skrutka M10 * 80	1
21	Skrutka M8 * 45	4
22	Skrutka M8 * 35	4
23	Skrutka M8 * 20	2
24	Podložky Φ10	10
25	Podložky Φ8	10
26	Poistná matica M10	7
27	Zaisťovacia skrutka M8 * 10	1

ZOZNAM DIELOV- STOJAN A KLADKA

ČÍSLO	POLOŽKA	MNOŽSTVO
1	Ľavý rám stojanu	1
2	Pravý rám stojanu	1
3	Spodná priečna spojnice rámov stojanu	1
4	Horná priečna spojnice rámov stojanu	1
5	Predná stojka kladky	1
6	Priečna spojka k zadnej stojne kladky	1
7	Zadná stojka kladky	1
8	Posuvný držiak záťaže	1
9	Horný rám kladky	1
10	Horný adaptér na kladku	1
11	Spodný adaptér na kladku	1
12	Ľavý dlhý držiak na veľkú činku	1
13	Ľavý krátky držiak na veľkú činku	1
14	Pravý dlhý držiak na veľkú činku	1
15	Pravý krátky držiak na veľkú činku	1
16	Odkladacie tRNA na kotúče	2
17	Redukcia 50 mm na odkladací tŕň	4
18	Uzáver Φ25	4
19	Uzáver Φ50	4
20	Reťaz	3
21	Karabína	7
22	Koliesko kladky	6
23	Plastový vymedzovač	6
24	Dlhé lanko	1
25	Krátke lanko	1
26	Skrutka M10 * 70	21
27	Skrutka M10 * 45	3
28	Skrutka M10 * 20	2
29	Podložka φ10	46
30	Poistná matica M10	20
31	Skrutka M8 * 10	4
32	Držiak kolieska kladky	1

ODPORÚČANIE: SKRUTKU UCHYTENIA AKÝCHKOĽVEK KLADIEK CITLIVO DOTIAHNITE TAK ABY KLADKA NEBOLA PRÍLIŠ ZOVRETÁ A MOHLA SA VOĽNE OTÁČAŤ S HMATATEĽNOU MALOU AXIÁLNOU VÔĽOU

UPOZORNENIE: NADMERNÝM UTIAHNUTÍM SA ZVÝŠI OPOTREBENIE VNÚTORNÝCH VALIVÝCH SEGMENTOV A TÝM SA MÔŽE VÝRAZNE ZNÍŽIŤ ŽIVOTNOSŤ KLADKY!

NÁVOD NA MONTÁŽ LAVICE – krok č. 1

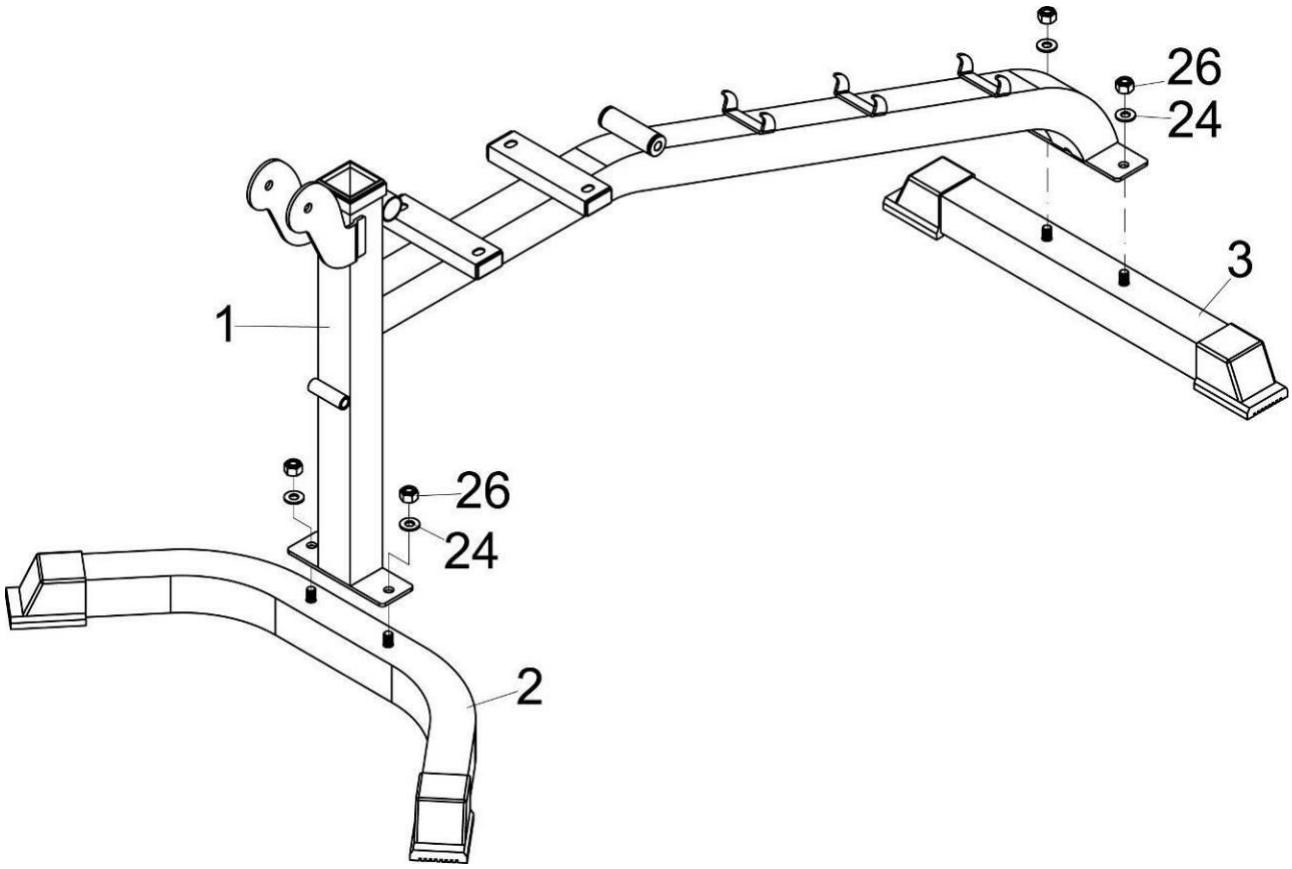

Na rám lavica (1) nasaďte postupne predný spodný rám (2) a zadný spodný rám (3) a upevnite pomocou podložiek (10) a poistných matíc (26) - všetko pevne dotiahnite.

NÁVOD NA MONTÁŽ LAVICE– krok č. 2

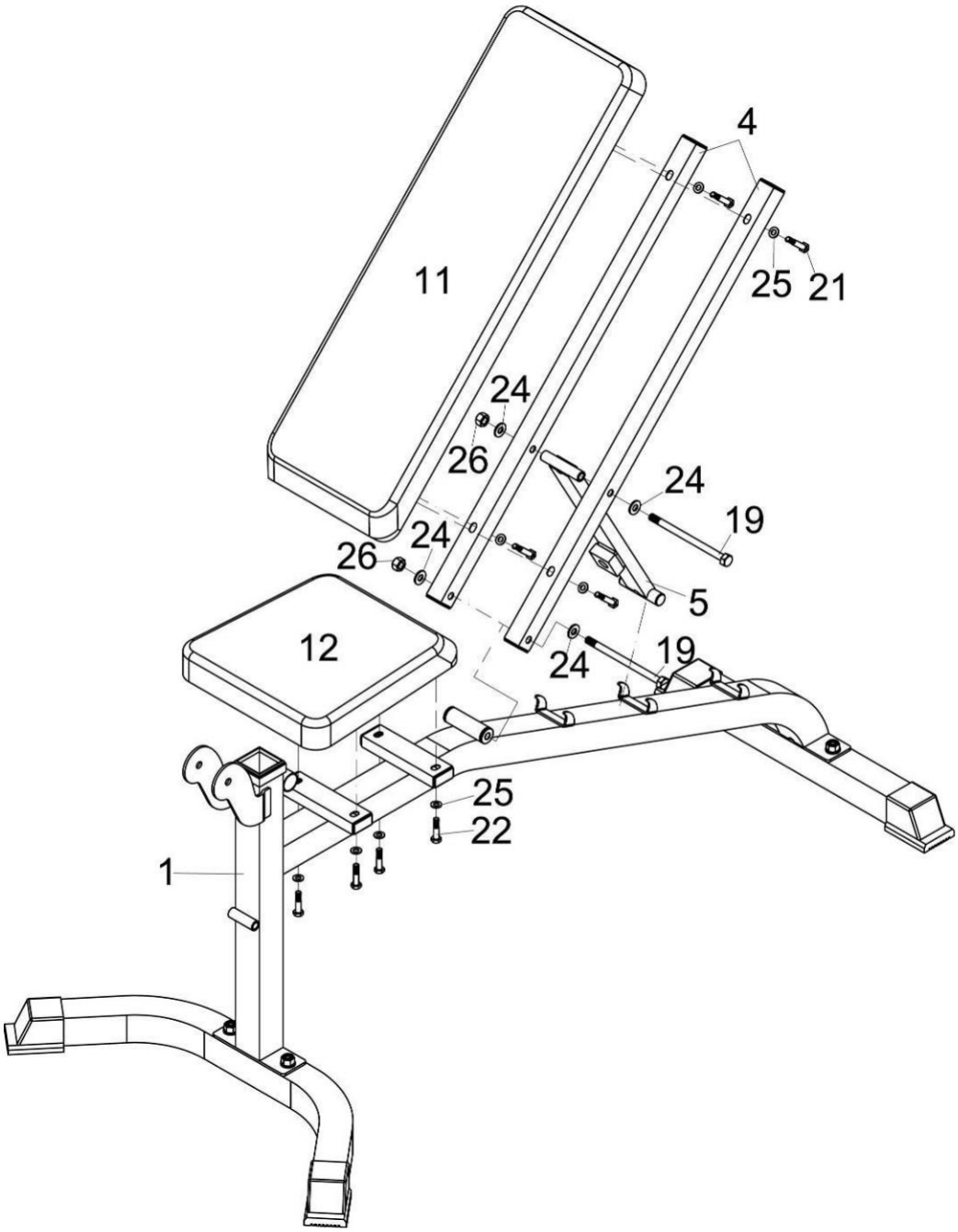

1. Vezmite oba rámy chrbtovej opierky (4) a pripevnite ich pomocou skrutky M10 * 155 (19), podložky φ10 (24) a poistnej matice M10 (26) k rámu lavice (1).
2. Následne pripevnite vymedzovač chrbtovej opierky (5) k rámu chrbtovej opierky (4) a to pomocou skrutky M10 * 155 (19), podložky φ10 (24) a poistnej matice M10 (26).
3. Pripevnite chrbtovú opierku (11) k rámu chrbtovej opierky (4), pomocou skrutiek M8 * 45 (21) a podložiek φ8 (25).
4. Pripevnite sedadlo (12) k rámu lavice (1) pomocou skrutiek M8 * 35 (22) a podložiek φ8 (25).

NÁVOD NA MONTÁŽ LAVICE– krok č. 3

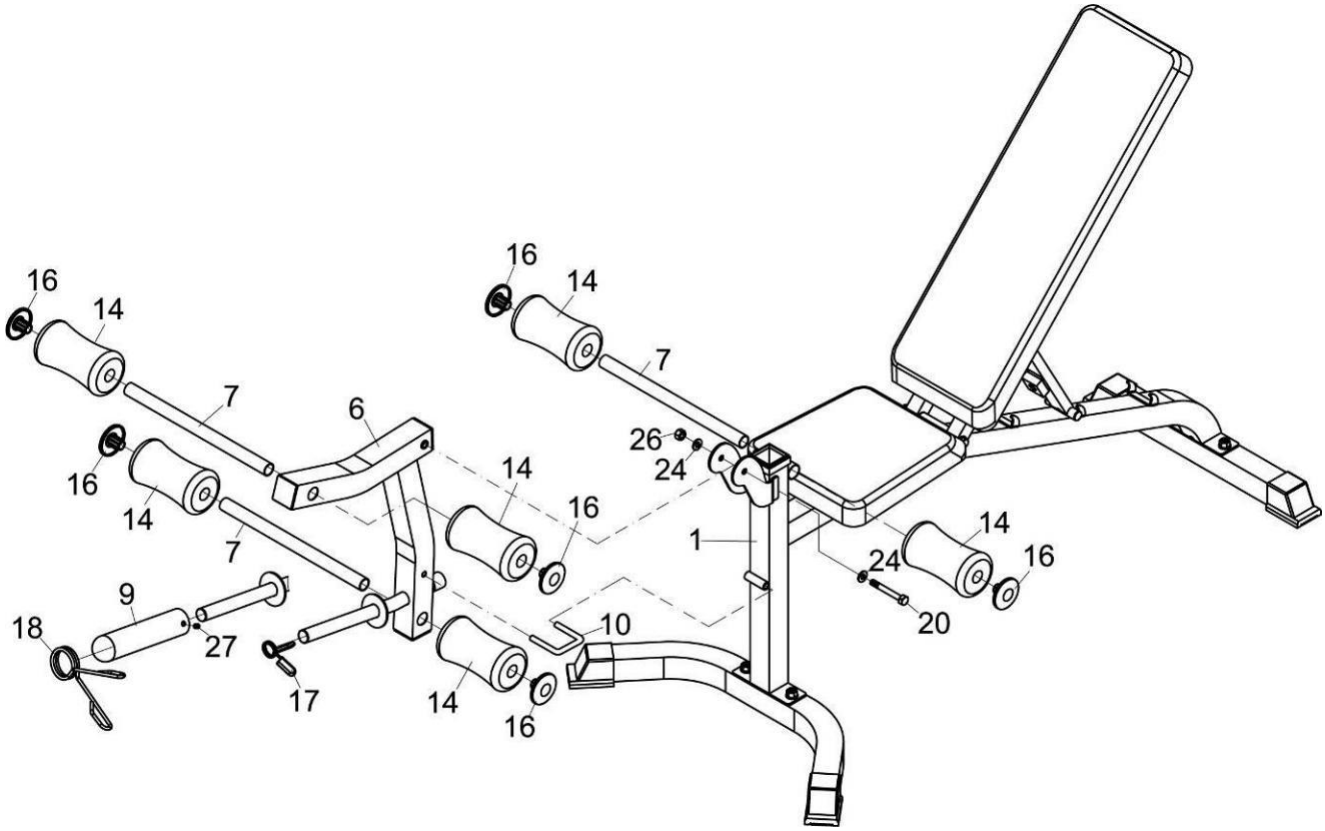

1. Rám kopáča (6) pripevnite k rámu lavice (1) pomocou skrutky M10 * 80 (20), podložky φ10 (24) a poistnej matice M10 (26).
2. Do otvorov v rámoch (1 a 6) nasuňte tyče pre penové valce (7).
3. Na tyče pre penové valce (7) nasuňte penové valce (14).
4. Na tyče pre penové valce (7) nastrčte plastové krytky (16), tým budú penové valce/opierky zaistené.
5. Uzáver φ25 (17) môžete umiestniť na nakladací tŕň rámu kopáča (6) a ak budete používať kotúče s vŕtaním 50 mm, použite redukciu (9) ktorú nasuniete na nakladací tŕň, redukciu 50 mm (9) na redukciu používajte uzáver φ50 (18) redukciu 50 mm (9) nezabudnite zabezpečiť skrutkou M8 * 10 (27).
6. Bezpečnostný hák (10) umiestnite do rámu lavice (1) a zaistite s ním rám kopáča (6).

NÁVOD NA MONTÁŽ LAVICE – krok č. 4

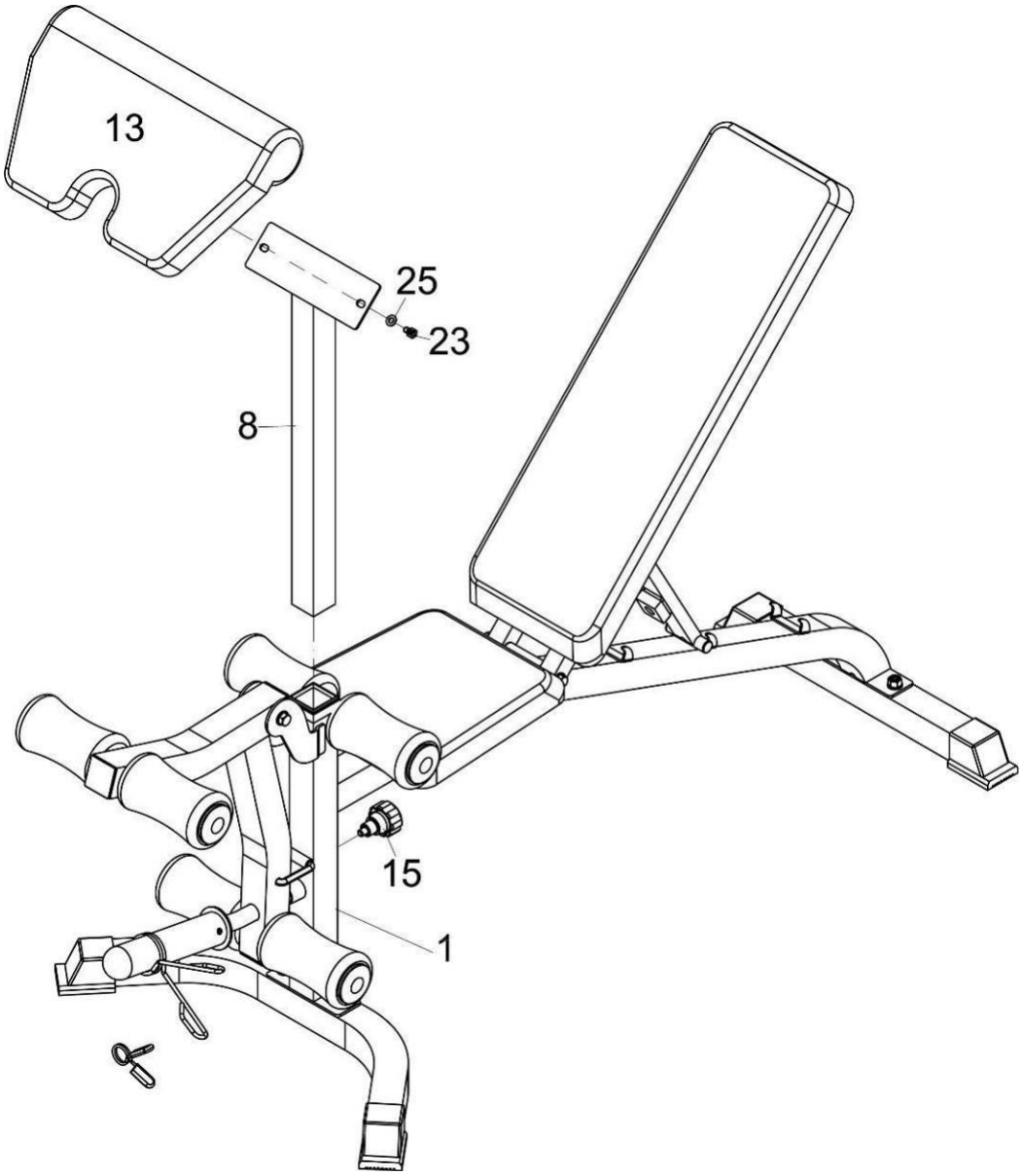

1. Pripevnite lakťovú opierku (13) k rámu lakťovej opierky (8) pomocou skrutiek M8 * 20 (23) a podložiek φ8 (25).
2. Nasuňte takto zostavený rám lakťovej opierky (8) do rámu lavice (1) a zaistite aretačnou skrutkou (15) v požadovanej výške (15).

NÁVOD NA MONTÁŽ STOJANU – krok č. 5

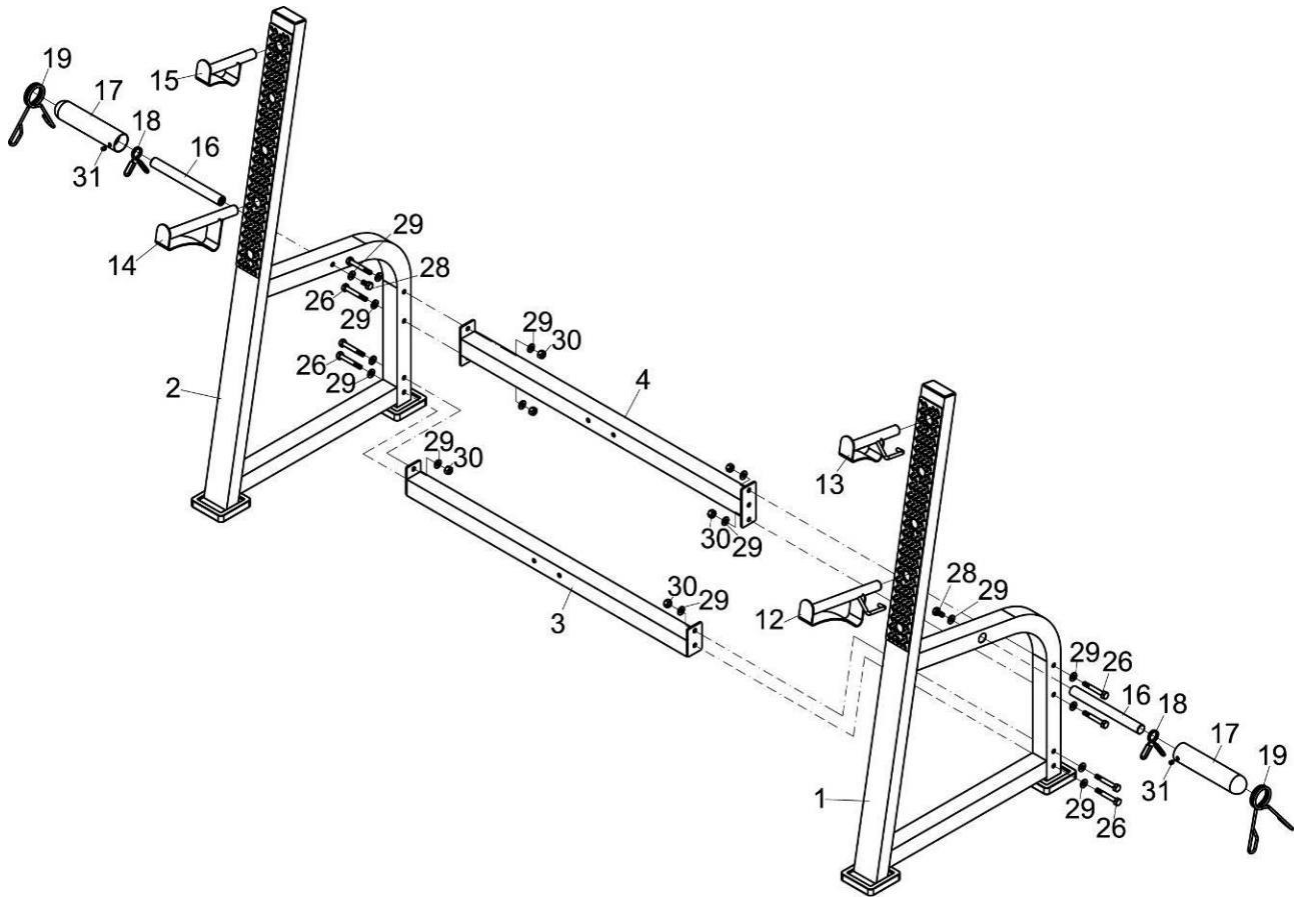

1. Ľavému a právemu rámu stojana (1 a 2) postupne pripevníme, priečne spojnice (3 a 4) a to pomocou skrutiek M10 * 70 (26), podložiek φ10 (29) a poistných matíc M10 (30).
2. Nakladacie tŕne (16) pripevníme k obom rámom stojanu (1 a 2) a to pomocou skrutiek M10 * 20 (28) a podložiek φ10 (29).
3. Na tŕne (16) môžeme umiestniť uzáver 25 mm (18) alebo ak chceme môžeme na tŕne (16) umiestniť redukciu 50 mm (17), ktorú musíme zabezpečiť pomocou skrutky M8 * 10 (31), následne potom na redukciu umiestnime uzáver 50 mm (19).
4. Do pravého rámu stojana (1) umiestnime držiaky veľkej činky, veľký (12) nižšie a krátky (13) vyššie.
5. To isté prevedieme na strane druhej pri ráme (2) s držiakmi (14 a 15).

NÁVOD NA MONTÁŽ KLADKY – krok č. 6

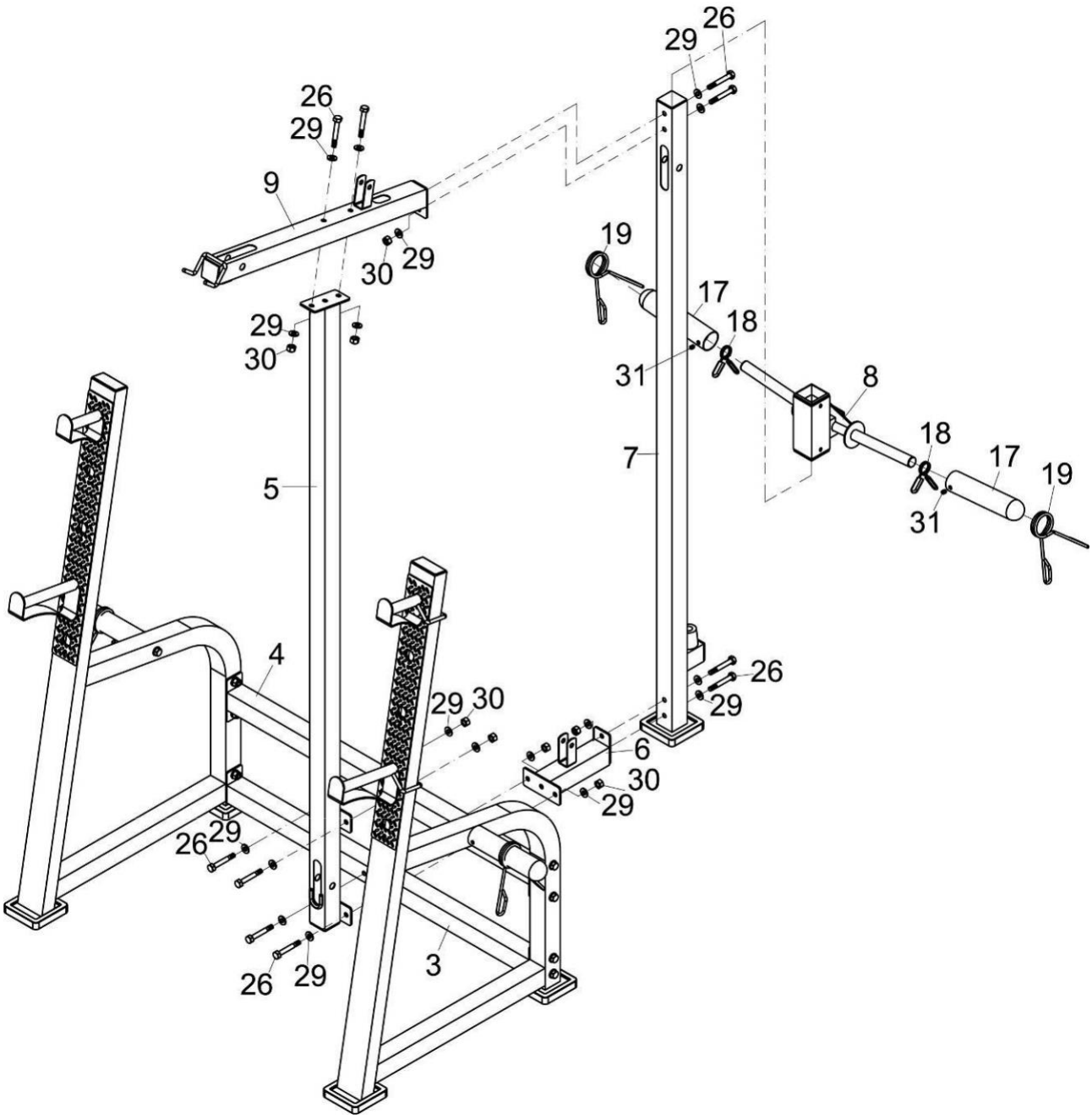

1. K spodnej priečke rámu stojana (3) pripevníme zvislú lištu kladky (5) a zároveň priečnu spojku (6) a to pomocou skrutiek M10 * 70 (26), podložiek φ10 (29) a poistných matíc M10 (30).
2. Predné zvislú lištu kladky (5) pripevníme následne aj k hornej priečke rámu (4) a to pomocou skrutiek M10 * 70 (26), podložiek φ10 (29) a poistných matíc M10 (30).
3. Zadnú zvislú lištu kladky (7) pripevníme k priečnej spojke (6) a to pomocou skrutiek M10 * 70 (26), podložiek φ10 (29) a poistných matiek M10 (30).
4. Posuvný držiak (8) umiestnite na zvislú lištu kladky (7).
5. Na nakladacie tŕne držiaku (8) umiestnite uzávery φ25 (18) alebo využite redukcia 50 mm (17) a uzávery φ50 (19) redukciu (17) zaistite skrutkou M8 * 10 (31).
6. Horný rám kladky (9) pripevnite k prednej stojke kladky (5) a následne aj k zadnej stojke kladky (7) pomocou skrutiek M10 * 70 (26), podložiek φ10 (29) a poistných matíc M10 (30).

NÁVOD NA MONTÁŽ KLADKY – krok č. 7

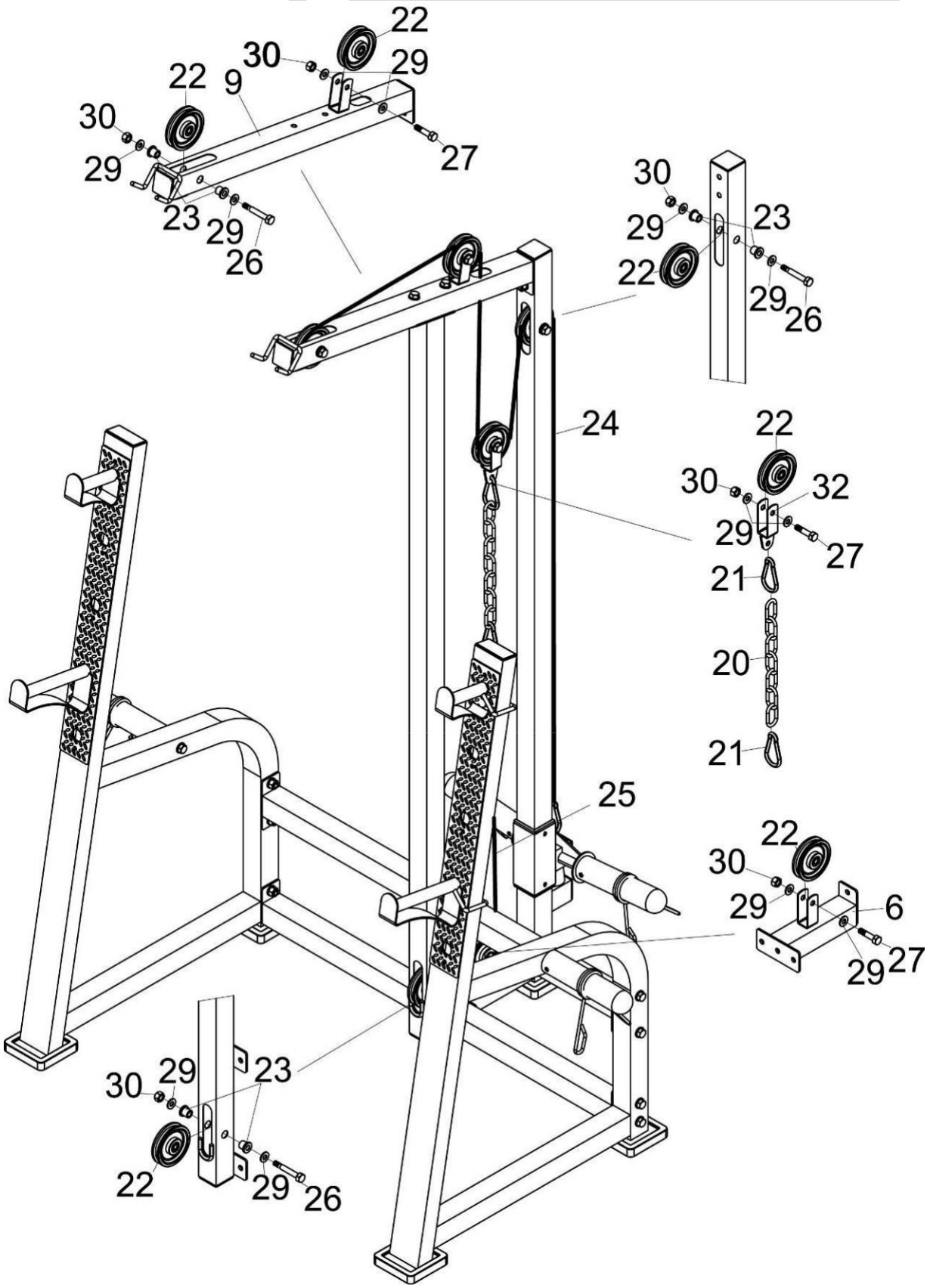

Pripevníme všetky kolieska kladiek (22) do príslušných priestorov v ráme podľa nákresu vyššie. Kolieska následne pripevníme skrutkou M10 * 70 (26), podložkami (29) a poistnými maticami M10 (30). Pozor pri prednej stojke (5) a hornom ráme kladky (9), kde musia byť skrutky ešte vymedzené plastovou vymedzovacou podložkou (23).

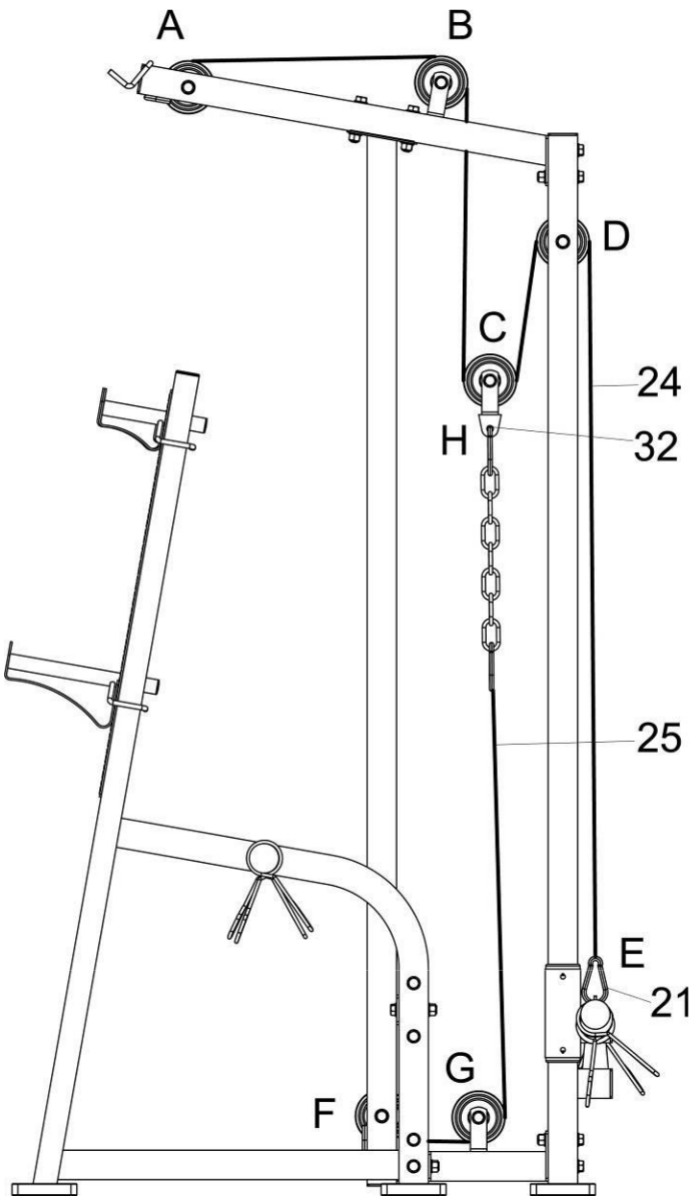

Montáž lanka

1. **Začneme s dlhším lankom (24)**
   Začneme s koncom lanka, kde nie je umiestnená ukončovacia guľa. Postupujte podľa nákresu, kde začnete lanko nastrkávať do kolieska v mieste A. Ďalej postupujte presne podľa abecedy podľa nákresu vyššie. Koniec dlhého lanka sa pripevní pomocou karabíny (21) k posuvnému držiaku záťaže (8).
2. **Montáž kratšieho lanka (25)**
   Začneme s koncom lanka, kde nie je koncová guľa a prestrčíme ho v mieste F podľa nákresu. Lanko pripevníme k reťazi pomocou karabíny (21) a reťaz následne taktiež pripevníme karabínou (21) ku koliesku, ktoré najprv pripevníme k držiaku (32).

NÁVOD NA MONTÁŽ KLADKY – krok č. 9

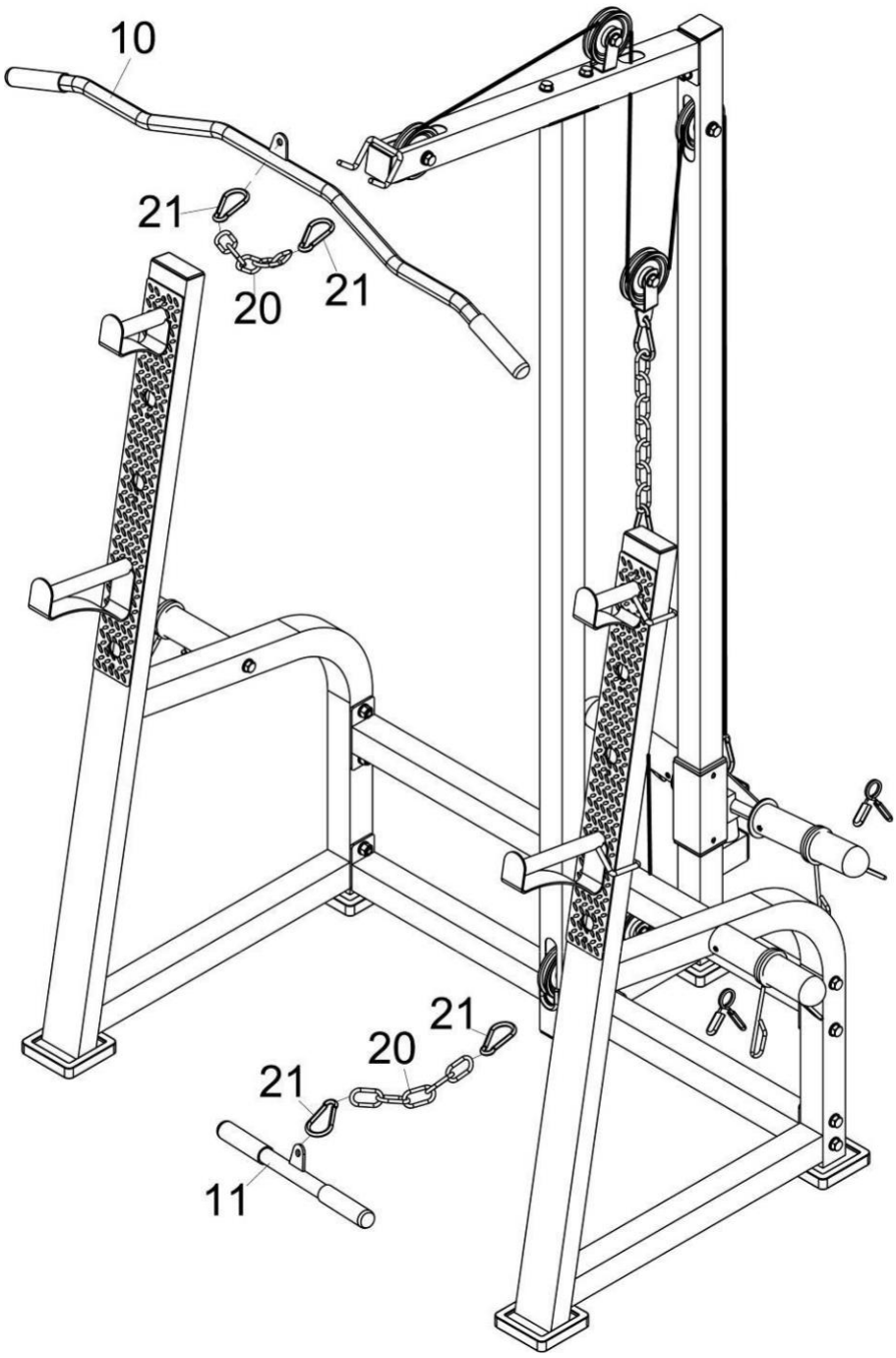

1. Horný adaptér (10) pripevníme pomocou reťaze (20) a karabín (21).
2. Dolný adaptér (11) pripevníme pomocou reťaze (20) a karabín (21).

POKYNY K CVIČENIU

VAROVANIE: Pred začatím akéhokoľvek cvičebného programu sa poraďte s lekárom. Posúdenie Vášho stavu lekárom je obzvlášť dôležité, ak ste starší ako 35 rokov alebo trpíte akýmikoľvek zdravotnými ťažkosťami. Nasledujúce pokyny Vám pomôžu rozvrhnúť cvičebný program. Pre konkrétne informácie o cvičení si kúpte vhodnú knihu alebo sa poraďte s lekárom. Pre dosiahnutie dobrých výsledkov je nutné dodržiavať správne stravovanie a mať dostatok odpočinku.

PRIEBEH CVIČENIA

Zahrievacia fáza – Počas prvých 5 - 10 minút cvičenia robte jednoduché cviky a cviky pre pretiahnutie tela. Počas tejto fázy by malo dôjsť k zvýšeniu telesnej teploty, tepovej frekvencie a rozprúdenie krvného obehu.

Fáza cvičenia na stroji – Počas tejto fázy udržujte tepovú frekvenciu na požadovanej hodnote. Počas prvých pár týždňov cvičenia neudržujte tepovú frekvenciu v tréningovej zóne dlhšie ako 20 minút. Pri cvičení dýchajte pravidelne a zhlboka, nikdy dych nezadržujte.

Skľudnenie po cvičení – Po cvičení sa ešte 5 - 10 minút ponaťahujte. Ponaťahovaním po cvičení predchádzate problémom po cvičení a zvyšuje sa pružnosť svalov.

FREKVENCIA CVIČENIA

Pre udržanie alebo zlepšenie Vašej kondície odporúčame cvičiť 3x týždenne s aspoň jedným dňom voľna medzi tréningami. Po pár mesiacoch cvičenia môžete frekvenciu tréningov zvýšiť až na 5 tréningov týždenne. Zapamätajte si, že pre dosiahnutie dobrých výsledkov musí byť cvičenie pravidelné a stať sa pre Vás zábavnou zložkou Vášho života.

ODPORÚČANÉ CVIK NA NATIAHNUTIE

Správne držanie tela pri vykonávaní cvikov je vždy znázornené na príslušnom obrázku. Prevádzajte voľné a plynulé pohyby, nikdy nekmitajte.

1. Predklon k špičke chodidiel
Stojte s mierne pokrčenými nohami v kolenách a pomaly sa predkloňte, nohy pomaly naťahujte. Uvoľnite Váš chrbát a ramená a snažte sa pritiahnuť k palcom na nohách. V krajnej polohe zotrvajte, až kým napočítate do 19. Cvik opakujte aspoň 3x.

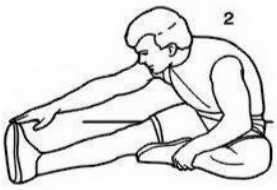

2. Pretiahnutie kolenných šliach
Sadnite si a jednu nohu natiahnite. Chodidlo druhej nohy pritiahnite čo najviac k sebe a oprite ho o vnútornú stranu stehna napnutej nohy. Snažte sa predkloniť čo najviac k palcu tak, aby noha bola napnutá. V krajnej polohe zotrvajte, až kým napočítate do 19. Cvik opakujte aspoň 3x na každú nohu.

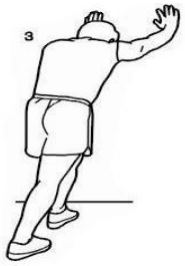

3. Pretiahnutie lýtok a Achillových šliach
Postavte sa k stene, jednu nohu posuňte smerom dozadu, ľahko sa predkloňte a zaprite sa rukami o stenu. Zadnú nohu držte napnutú, celá plocha chodidlá zadnej nohy je na zemi, pätu zatlačte do zeme. Prednú nohu pokrčte v kolene. V krajnej polohe zotrvajte, až kým napočítate do 19. Cvik opakujte aspoň 3x na každú nohu.

4. Pretiahnutie kvadricepsov
Pre lepšiu rovnováhu sa oprite jednou rukou o stenu, nohu vzdialenejšiu od steny pokrčte v kolene a uchopte ju za priehlavok. Snažte sa pritiahnuť pätu čo najbližšie k zadku, kolená nechajte vedľa seba, nepredkláňajte sa. V krajnej polohe zotrvajte, až kým napočítate do 19. Cvik opakujte aspoň 3x na každú nohu.

5. Pretiahnutie vnútornej strany stehna
Sadnite si a pritiahnite k sebe chodidlá a pokrčené kolená tlačte pocitovo smerom k zemi. Snažte sa s rovným chrbtom predkloniť smerom k chodidlám. V krajnej polohe zotrvajte, až kým napočítate do 19. Cvik opakujte aspoň 3x.

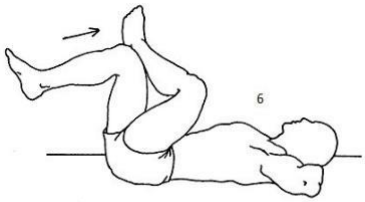

6. Pretiahnutie ohýbačov bedier, sedacie svaly

V ľahu na chrbte prekrížte dolné končatiny tak, že sa ľavé lýtko opiera o pravé koleno. Uvoľnite sa, s výdychom priťahujte pravé koleno smerom k brade. Hlavu, ramená a lakte držte celou plochou na zemi. V krajnej polohe zotrvajte, kým napočítate do 19. Cvik opakujte na každú stranu aspoň 3x.

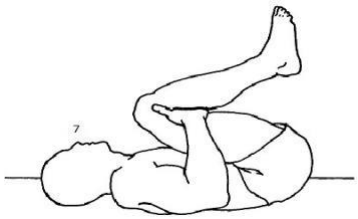

7. Pretiahnutie spodnej časti trupu - bedrovú oblasť

V ľahu na chrbte pokrčte kolená a päty pritiahnite k zadku. Uchopte stehná pod kolenami, čím zabránite nadmernému zaťaženiu kolien. Uvoľnite sa, vydýchnite, pritiahnite kolená k brade, a zdvihnite boky zo zeme. V krajnej polohe zotrvajte, až kým napočítate do 19. Cvik opakujte aspoň 3x. Po určitej dobe opäť kolená vystrite, zabránite tak možnosti zranenia, alebo kŕči.

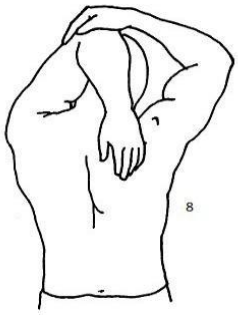

8. Pretiahnutie tricepsových svalov

Postojačky alebo posediačky pokrčte pažu v lakti a dajte ju za hlavu. Dlaň by sa mala dotýkať lopatky. Druhou rukou uchopte pokrčený lakeť, vydýchnite a zatlačte lakeť za hlavou dole. Intenzívnejšie pretiahnutie dosiahneme opretím zdvihnutého lakťa o stenu. V krajnej polohe zotrvajte, až kým napočítate do 19. Cvik opakujte aspoň 3x.

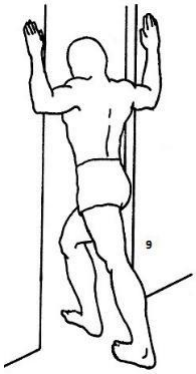

9. Pretiahnutie prsných svalov

Postojačky alebo posediačky pokrčte pažu v lakti a dajte ju za hlavu. Dlaň by sa mala dotýkať lopatky. Druhou rukou uchopte pokrčený lakeť, vydýchnite a zatlačte lakeť za hlavou dole. Intenzívnejšie pretiahnutie dosiahneme opretím zdvihnutého lakťa o stenu. V krajnej polohe zotrvajte, až kým napočítate do 19. Cvik opakujte aspoň 3x.

ÚDRŽBA

Na čistenie zariadenia nie je vhodné používať agresívne čistiace prostriedky. Používajte mäkkú, vlhkú handričku na odstraňovanie špiny a prachu. Odstraňujte stopy potu pretože kyslá reakcia môže poškodiť povrch. Zariadenie je potrebné uchovávať na suchom mieste, aby bolo chránené pred vlhkosťou a koróziou.

NAKLADANIE S ODPADMI

OCHRANA ŽIVOTNÉHO PROSTREDIA - informácie k likvidácii elektrických a elektronických zariadení. Po uplynutí doby životnosti prístroja alebo v okamihu, kedy by oprava bola neekonomická, prístroj nevyhadzujte do bežného odpadu. Za účelom správnej likvidácie výrobok odovzdajte na určených zberných miestach, kde budú prijaté zdarma. Správnou likvidáciou pomôžete zachovať cenné prírodné zdroje a napomáhate prevencii potenciálnych negatívnych dopadov na životné prostredie a ľudské zdravie, čo by mohlo byť dôsledkom nesprávnej likvidácie odpadov. Ďalšie podrobnosti si vyžiadajte od miestneho úradu alebo najbližšieho zberného miesta. Pri nesprávnej likvidácii tohto druhu odpadu môžu byť v súlade s národnými predpismi udelené pokuty.

COPYRIGHT – AUTORSKÉ PRÁVA

Spoločnosť TRINTECO s. r. o. si vyhradzuje všetky autorské práva k obsahu tohto návodu na použitie. Autorské právo zakazuje reprodukciu častí tohto návodu alebo ako celku treťou stranou bez výslovného súhlasu spoločnosti TRINTECO s. r. o.. Spoločnosť TRINTECO s. r. o. pre použitie informácií, obsiahnutých v tomto návode na použitie nepreberá žiadnu zodpovednosť za akýkoľvek patent.

ZÁRUČNÉ PODMIENKY, REKLAMÁCIA

Všeobecné ustanovenia a vymedzenie pojmov

Tieto záručné podmienky a reklamačný poriadok upravujú podmienky a rozsah záruky poskytovanej predávajúcim na tovar dodávaný kupujúcemu, ako aj postup pri vybavovaní reklamačných nárokov uplatnených kupujúcim na dodaný tovar. Záručné podmienky a reklamačný poriadok sa riadi príslušnými ustanoveniami zákona č. 40/1964 Zb., Občiansky zákonník, zákona č. 513/1991 Zb., Obchodný zákonník, a zákona č. 634/1992 Zb., Zákon o ochrane spotrebiteľa, v znení neskorších predpisov, a to aj vo veciach týmito záručnými podmienkami a reklamačným poriadkom nezmieňovaných.

Predávajúcim je spoločnosť TRINTECO, s. r. o. So sídlom Na strži 2102/61a, 140 00 Praha 4, I.Č. 05254175, zapísaná v obchodnom registri, vedenom Mestským súdom v Prahe oddiel C, vložka 260739.

Vzhľadom k platnej právnej úprave sa rozlišuje kupujúci, ktorý je spotrebiteľom a kupujúci, ktorý spotrebiteľom nie je. "Kupujúci spotrebiteľ" alebo len "spotrebiteľ" je osoba, ktorá pri uzatváraní a plnení zmluvy nejedná v rámci svojej obchodnej, alebo inej podnikateľskej činnosti.

"Kupujúci, ktorý nie je" spotrebiteľ ", je podnikateľ, ktorý nakupuje výrobky či využíva služby za účelom svojho podnikania s týmito výrobkami alebo službami. Tento kupujúci sa riadi rámcovou kúpnou zmluvou a obchodnými podmienkami v rozsahu, ktoré sa ho týkajú a obchodným zákonníkom.

Tieto záručné podmienky a reklamačný poriadok sú neoddeliteľnou súčasťou každej kúpnej zmluvy uzatvorenej medzi predávajúcim a kupujúcim. Záručné podmienky a reklamačný poriadok sú platné a záväzné, ak v kúpnej zmluve či v dodatku v tejto zmluve či inej písomnej dohode nebude stranami dohodnuté inak.

Záručné podmienky

Záručná doba

Predávajúci poskytuje kupujúcemu-spotrebiteľovi záruku za akosť tovaru v dĺžke 24 mesiacov, pokiaľ zo záručného listu, faktúry k tovaru, dodacieho listu, príp. iného dokladu k tovaru nevyplýva iná dĺžka záručnej doby poskytovaná predávajúcim. Zákonná dĺžka záruky poskytovaná spotrebiteľovi nie je týmto dotknutá.

Zárukou za akosť preberá predávajúci záväzok, že dodaný tovar bude po určitú dobu spôsobilý pre použitie k obvyklému, príp. dohodnutému účelu a že si zachová obvyklé, príp. dohovorené vlastnosti.

Záručné podmienky sa nevzťahujú na závady vzniknuté:

- použitím zariadenia v inom prostredí či na iný účel, než pre ktoré je zariadenie určené
- zavinením užívateľa tzn. poškodenie výrobku neodbornou opravou, neodborným zásahom, nesprávnou montážou, nesprávnou údržbou, mechanickým poškodením
- opotrebením dielov pri bežnom používaní (napr. Gumové a plastové časti, pohyblivé mechanizmy, atď.)
- neodvratnou udalosťou, živelnou pohromou
- nesprávnym zaobchádzaním, či nevhodným umiestnením
- vplyvom nízkej alebo vysokej teploty, pôsobením vody, neúmerným tlakom a nárazmi, úmyselne pozmeneným designom, tvarom, alebo rozmermi

Reklamačný poriadok

Postup pri reklamácii vady zbožia

Kupujúci je povinný dodaný tovar prehliadnuť čo najskôr po jeho dodaní. Kupujúci musí tovar prehliadnuť, aby zistil všetky vady, ktoré je možné pri primeranej odbornej prehliadke zistiť.

Pri reklamácii tovaru je kupujúci povinný na žiadosť predávajúceho preukázať nákup a oprávnenosť reklamácie faktúrou prípadne dodacím listom s uvedeným výrobným (sériovým) číslom. Ak nepreukáže kupujúci oprávnenosť reklamácie dokladmi, má predávajúci právo reklamáciu odmietnuť.

Pokiaľ kupujúci oznámi závadu, na ktorú sa záruka nevzťahuje (neboli splnené podmienky záruky, závada sa neprejavila, bola nahlásená omylom, a pod.), je predávajúci oprávnený požadovať plnú úhradu nákladov, ktoré vznikli v súvislosti s odstraňovaním poruchy. Kalkulácia servisného zásahu bude v tomto prípade vychádzať z platného cenníka pracovných výkonov a nákladov na dopravu.

Pokiaľ predávajúci preskúmaním zistí, že reklamovaný výrobok nie je chybný, považuje sa reklamácia za neoprávnenú. Predávajúci si vyhradzuje právo požadovať úhradu nákladov, ktoré vznikli v súvislosti s touto neoprávnenou reklamáciou.

V prípade, že kupujúci reklamuje chyby tovaru, na ktoré sa vzťahuje záruka podľa platných záručných podmienok predávajúceho, predávajúci odstráni vady formou opravy, prípadne výmeny chybného dielu alebo zariadenia za nové. Predávajúci, so súhlasom kupujúceho, je oprávnený dodať výmenou za závadný tovar iný tovar plne funkčne kompatibilný, ale minimálne rovnakých alebo lepších technických parametrov. Voľba ohľadne spôsobu vybavenia reklamácie podľa tohto odstavca náleží predávajúcemu.

Predávajúci vybaví reklamáciu v lehote, najneskôr do 30 dní, od doručenia chybného tovaru, pokiaľ nebude dohodnuté inak. Za deň vybavenia sa považuje deň, kedy bol opravený alebo vymenený tovar odovzdaný kupujúcemu. Ak nie je predávajúci s ohľadom na charakter vady schopný vybaviť reklamáciu v uvedenej lehote, dohodne s kupujúcim náhradné riešenie. Ak k takejto dohode nedôjde, je predávajúci povinný poskytnúť kupujúcemu finančnú náhradu formou dobropisu.

Napriek tomu, že robíme všetko pre to, aby sme zabezpečili maximálnu kvalitu našich výrobkov, môžu sa výnimočne objaviť jednotlivé vady alebo chyby. Ak budete mať s naším zariadením akékoľvek problémy či **budete potrebovať našu pomoc pri montáži či prevádzke zariadenia**, obráťte sa prosím na nižšie uvedené mailové adresy, prípadne telefónne číslo, pomôžeme vám s riešením problému ako to len bude možné.

V prípade požiadavky na servis nás prosím kontaktujte, závady vyžadujúce zásah technika riešime priamo u zákazníka na mieste, bez nutnosti stroj niekam zasielať.

TRINTECO, s. r. o.

Sídlo firmy:	Na Strži 2102/61a, 140 00, Praha 4 – Krč
IČ:	05254175
DIČ:	CZ05254175
Telefón:	261 264 002, 702 030 255
Email:	info@trinfit.cz reklamace@trinfit.cz
Web:	www.trinfit.cz

Kupujúci (zákazník): …….

…….

…….

Dátum predaja: **Pečiatka a podpis predajcu:**